OF-11-E

CZ - Oválný bazén s ocelovou konstrukcí
Návod k použití

Důležité bezpečnostní pokyny k používání bazénu
Před použitím bazénu prostudujte.

SK - Oválny bazén s oceľovou konštrukciou
Návod k použitiu

Dôležité bezpečnostné pokyny k používaniu bazénu
Pred použitím bazénu preštudujte

PL - Basen owalny ze stalową ramą
Instrukcja obsługi

Ważne instrukcje dotyczące bezpieczeństwa korzystania z basenu
Przed użyciem przeczytaj

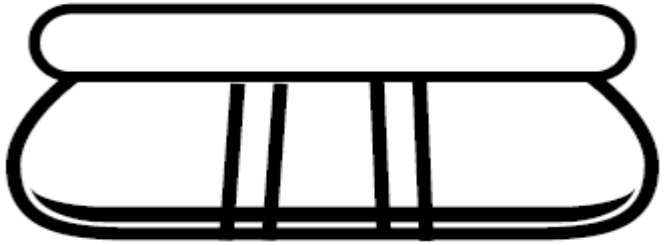

NEJLEVNEJSI SPORT.CZ
NAJLACNEJSI SPORT.SK
NAJTANSZY SPORT.PL

CZ - **POZOR: Čtěte všechny instrukce a bezpečnostní pokyny**

před montáží bazénu. Důkladné porozumění těchto pokynů vám pomůže zajistit bezpečnou a efektivní montáž.

Důkladně prostudujte a uchovejte pro budoucí reference!

Pro zkvalitnění užívání vašeho bazénu a zajištění bezpečnosti těch co jsou uvnitř nebo okolo bazénu, **VŽDY STRIKTNĚ DODRŽUJTE** následující bezpečnostní a údržbové instrukce:

1) Povinností vlastníka bazénu je zjistit a dodržovat všechny místní a státní zákony týkající se bezpečnosti nadzemních bazénů PŘED sestavením nebo používáním bazénu. Tyto zákony se týkají, ne však výlučně: palub, oplocení, zábran, krytů, bazénových žebříků, osvětlení a požadovaného bezpečnostního vybavení. Konzultujte to s místními úřady.
2) Během sestavování nepoužívejte písek. Pokud se vám bude zdát, že je za potřebí vyrovnávacích prostředků, pak vybrané místo není vhodné. NEUPOSLECHNUTÍ TOHOTO VAROVÁNÍ MŮŽE ZPŮSOBIT VÁŽNÁ OSOBNÍ ZRANĚNÍ.
3) Nenechávejte děti v bazénu bez dozoru. Vždy se ujistěte, že alespoň jedna dospělá zodpovědná osoba dohlíží na děti a na ty, kteří neumí plavat. Nikdy se nekoupejte v bazénu sami.
4) NIKDY nedovolte skákání do bazénu. Nikdy nevstupujte do bazénu z jakékoliv plošiny nebo zvýšeného povrchu. Hladina vody v bazénu je extrémně nízká a není vhodná pro tyto aktivity. Nedbání těchto instrukcí může přivodit vážná zranění nebo dokonce smrt.
5) Nedovolte dětem nebo dospělým aby hráli jakékoliv agresivní hry nebo sportovní aktivity v nebo v blízkosti bazénu. Nedbání těchto upozornění může vést k vážným zraněním pro ty uvnitř nebo v blízkosti bazénu.
6) Bezpečnostní vybavení bazénu vždy ponechávejte na lehko dosažitelném místě v blízkosti bazénu. Jasně vyznačte nouzová telefonní čísla a bezpečnostní upozornění a pravidla (jako na příklad „Zákaz skákání“ a „Neplavte sami“). Nepovolte vstup do bazénu, pokud není oblast dostatečně osvětlena.
7) Filtrační pumpa slouží k odstranění nečistot a jiných malých částic z bazénové vody. Nicméně, k zachování zcela čisté vody bez řas a škodlivých bakterií je VELMI DŮLEŽITÉ PRAVIDELNĚ POUŽÍVAT CHEMICKÉ PROSTŘEDKY. Obraťte se na vašeho prodejce pro poučení o bezpečném a efektivním používání chlóru, šoku, algicidu a podobných chemikálií.

8) Abyste se vyhnuli podráždění očí či dokonce poranění koupajících se, nikdy nedávejte chemikálie do obsazeného bazénu.
Nikdy do bazénu nepřidávejte žádné prostředky, pokud si nejste jistí jejich množstvím, které je nutné dát do vody nebo typem. Obraťte se na vašeho prodejce pro konkrétní instrukce týkající se použití chemikálií.

9) Je vysoce doporučeno pravidelně kontrolovat stav vody, aby byly pH a chlór v optimální koncentraci pro zajištění bezpečného a příjemného koupání po celou sezónu. Obraťte se na svého prodejce pro nalezení vhodné výbavy a pro získání instrukcí k použití.

10) Všechno vybavení, zahrnující plášť bazénu, nafukovací kruh, hadice, kryty odtoku, čerpací těleso (pokud zahrnuto: kryty, karimatka pod bazén, schůdky, údržbářská souprava) a elektrické kabely by se měly pravidelně kontrolovat kvůli znakům koroze, chybějících nebo poškozených částí nebo jiných možných rizik.

11) Člun je navržen jako skladovatelný a sezonní. Pokud bydlíte v oblasti, kde člun nemůžete používat po celý rok, je **důrazně doporučeno** člun vyfouknout, důkladně ho očistit a vysušit a uskladnit na chráněném místě mimo sezónu. Tento postup zajišťuje vyšší životnost člunu a předchází vzniku nebezpečí.

12) Všechny filtrace jsou ve shodě s instalační normou NF C 15-100, která specifikuje, že všechny elektrické spotřebiče umístěné v dosahu 3,50 m od bazénu a s volným přístupem mají mít nízké napětí o 12V. Všechna elektrická zařízení o 220V musí být umístěna alespoň 3,50 m od okraje bazénu. Obraťte se na výrobce pro jakoukoliv změnu na filtračním systému.

13) Bezpečnost dětí na vás plně závisí! Děti do pěti let jsou vystaveny největšímu nebezpečí. Nehody se nestávají vždy jen ostatním! Buďte připraveni tomu čelit!

14) Dozor a zásah:
- Dozor dětí má být stálý a důkladný;
- Jmenujte pouze jednoho bezpečnostního dozorce;
- Zvyšte dozor, když je v bazénu více lidí;
- Vyžadujte osobní bezpečnostní plovoucí vybavení (pro ty, kdo neumí plavat);
- Naučte své děti plavat co nejdříve;
- Před vstupem do bazénu si smočte krk, paže a nohy;
- Ujistěte se, že umíte poskytnout první pomoc, především pro děti;
- Dětem zakažte skákání do vody;
- Zakažte běhání a jiné nebezpečné hry v blízkosti bazénu;
- Nepovolujte dětem, které neumí plavat vstup do bazénu bez plovací vesty, křidélek a bez dozoru dospělého;
- Neponechávejte hračky v blízkosti nebo v bazénu bez dozoru;
- Vodu vždy zachovávejte čistou a nezávadnou;
- Uchovávejte produkty pro zlepšení kvality vody mimo dosah dětí.

15) Vždy mějte:
- Telefon v dosahu bazénu abyste nemuseli nechat děti bez dozoru;
- Záchranný kruh a tyč v blízkosti bazénu.

16) Mimo to některá zařízení mohou přispět k bezpečnosti:
- Bezpečnostní ohrazení se stále zavřenou brankou (například živý plot se nemůže nepovažovat za ohrazení);
- Ruční nebo automatický bezpečnostní kryt, správně nainstalovaný a zabezpečený;
- Elektronický detektor pohybu nebo pádu; Nicméně, nic z toho nenahradí pečlivý dozor.

17) Pokud se stane nehoda:
- Ihned vyjměte dítě z bazénu;
- Ihned zavolejte pomoc a následujte vám sdělené pokyny;
- Vyměňte mokré oblečení za teplé deky.

18) Zapamatujte si a uchovejte v blízkosti bazénu pohotovostní čísla:
- Hasiči : (150 pro Českou republiku);
- Záchranná služba: (155 pro Českou republiku);
- Jednotné evropské číslo tísňového volání: 112

19) Nikdy nepokládejte bazén na otevřené prostranství.

Oválný bazén s ocelovou konstrukcí
- NÁVOD K MONTÁŽI

1.VÝBĚR MÍSTA

Je nezbytné vybrat vhodné místo PŘED napouštěním bazénu za účelem zajištění lehkého sestavení bez potíží. Vyberte místo které *přesně* **splňuje následující požadavky:**

- Ujistěte se, že plocha určena pro bazén je pevná, rovná (bez hrbolů nebo vyvýšenin) a zarovnaná tak, aby sklon jednotlivých bodů na ploše nepřekračoval 3°. **VAROVÁNÍ:**
  Bazény sestavené na nesprávném povrchu jsou náchylné k úniku vody, tvoření nepravidelností nebo zhroucení se, což může vést k zničení majetku nebo vážným zraněním pro ty v nebo v blízkosti bazénu! **NIKDY** nepokládejte písek nebo jiný vyrovnávací materiál pod bazén!

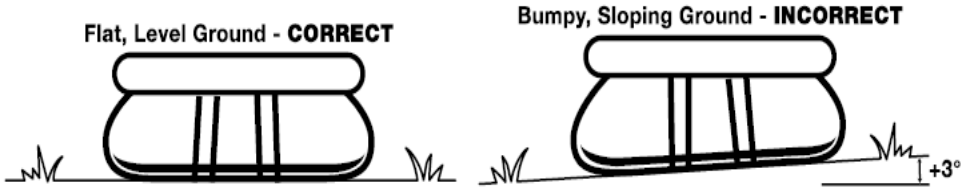

B. Ujistěte se, že vámi zvolená plocha je zcela bez klacků, kamenů a jiných ostrých předmětů.
C. Zvolte plochu, která není přímo pod elektrickým vedením nebo stromy. Navíc se ujistěte, že plocha neobsahuje žádné trubky, kabely apod. **POZOR:** Bazén musí být v dosahu 110 nebo 230-voltové zásuvky střídavého proudu s proudovým chráničem. Bazén má stát maximálně 10 stop od energetického zdroje ale ne dále než je délka filtrační šňůry pumpy. Za žádných okolností se nesmí používat prodlužovacích kabelů pro prodloužení spojení.
D. Pokud je k vašemu bazénu zahrnuta podložka pod bazén, vysoce se doporučuje ji použít. Podložka ochrání podšívku bazénu před poškozením způsobeném růstem plevele a ostrými předměty. **POZOR:** Plochu pro bazén vybírejte pečlivě, jelikož travní a jiná žádoucí vegetace pod bazénem zanikne. Kromě toho se snažte vyhnout pokládání podložky na plochy náchylné k růstu výbojným rostlinám a plevele, které mohou růst přes podložku.
E. Pokud je to možné, vyberte volnou plochu na vašem pozemku, která je vystavena přímému slunečnímu svitu, což vám pomůže ohřát bazén.

2. OZNAČENÍ SOUČÁSTÍ

Před zahájením montáže rozbalte a zkontrolujte všechny obsažené části, abyste se seznámili se všemi částmi potřebnými k montáži:

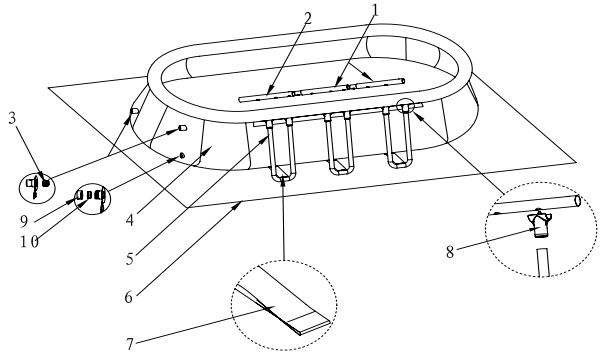

Množství stran se může lišit podle velikosti bazénu

Číslo	Popis	Velikost bazénu a kvalita		
		Φ18’ x 12’ (540*360cm)	Φ20’ x 12’ (610*360cm)	Φ24’x 12’ (723*360cm)
1	Horizontální tyč B	2	4	6
2	Horizontální tyč A	2	2	2
3	Otvor filtru	2	2	2
4	Plášť bazénu	1	1	1
5	Trubka ve tvaru U	4	6	8
6	Podložka	1	1	1
7	Spodní pás	4	6	8
8	Spojení ve tvaru T	8	12	16
9	Odvodní ventilové víko	1	1	1
10	Odvodní ventilová zátka	1	1	1

3. MONTÁŽ A NAPUŠTĚNÍ BAZÉNU

Po vyhovujícím a pečlivě vybraném místě, pokračujte v sestavování bazénu podle následujících pokynů: POZOR: Je zapotřebí 2 osob (dospělých), což zajistí rychlé použití bazénu do 30 minut.

A. Pokud je ve vašem balení zahrnuta podložka, opatrně ji rozložte a položte na předem vybranou plochu. Ujistěte se, že je podložka rovnoměrně rozložena bez jakýchkoliv viditelných záhybů nebo hrbolů.
B. Umístěte bazén na podložku (pokud zahrnuta) se spojením hadice směřujícím k místu, kde si přejete umístit filtrační pumpu. Je důležité nasměrovat bazén k zásuvce, kterou budete používat pro filtrační pumpu. Ujistěte se, že elektrický kabel pumpy bezpečně dosahuje elektrické zásuvky. Nakonec se ujistěte, že otvor ventilového odvodu je v souhlasné pozici s koncem sezónního odčerpávání. **POZOR:** BAZÉN NETAHEJTE PO ZEMI, MOHLO BY TO ZPŮSOBIT ROZTRHNUTÍ NEBO JINÉ POŠKOZENÍ. Nezodpovídáme za škody způsobené špatným zacházením nebo neuposlechnutím pokynů.

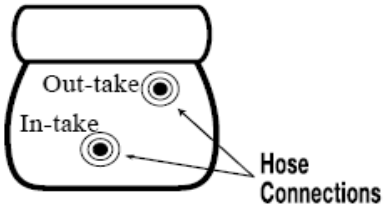

C. Opatrně bazén rozložte, rozprostřete strany a podlahu bazénu aby byl co nejvíce vyrovnaný. POZNÁMKA: Pro jednodušší montáž je vhodné sestavovat bazén za teplého, slunečného dne. Pokud vám to čas dovolí, ponechte rozvinutý bazén na přímém slunci po dobu 1 a více hodin, zajistí se tak větší flexibilnost materiálu během montáže.

D. Nafoukněte vrchní kruh, který ponechejte uprostřed bazénu (vrchní kruh musí být uvnitř obvodu spodní části bazénu.) VELMI DŮLEŽITÉ: vrchní kruh má být nafouknut pouze o kapacitě cca 85%. Nenafukujte kruh více. Přílišným nafouknutím vrchního kruhu může kruh prasknout nebo se mohou poškodit jeho švy.

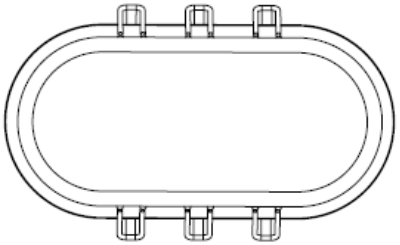

POHLED SHORA

E. Přiložené zátky vložte dovnitř bazénu do obou připojení filtrační hadice pumpy a spojky odtokového ventilu.

F. Vezměte horizontální tyč [B] a horizontální tyč [A]. Začněte zasunutím každé části tyče [B] a [A] skrz otvor pláště podél vrchní dlouhé části bazénu. Horizontální tyč[B] má být rozdělena do dvou okrajů bazénu a umístěna vepředu. Umístěte tyč do otvoru pláště, připojte horizontální tyč [B] a vložte do zakončení jiné tyče [B] nebo [A] až do sebe zapadnout (uslyšíte zacvaknutí).

Spojte spojení ve tvaru T s horizontální tyčí, připojte čepem spojení ve tvaru T a spodním otvorem horizontální tyče až do sebe zapadnout (uslyšíte zacvaknutí). Nasuňte všechny trubky ve tvaru U skrz spodní spojený pás a uzamkněte do spojení ve tvaru T.

G. Opakujte proces ve stejném směru, až budou všechny tyče a trubky spojeny.

H. Napusťte vodu, ne více než 2, 5 cm, a vyrovnejte všechny záhyby na dně bazénu (zevnitř) tlačením ven na místech, kde se setkává dno a stěny; nebo (zvenku) uchopením dna bazénu zespod a táhnutím ven.

I. Po vyrovnání co největšího množství záhybů, pokračujte v napouštění bazénu. DŮLEŽITÉ: před napuštěním zkontrolujte, zda je místo které jste vybrali dostatečně rovné. Pokud po chvilce napouštění zjistíte, že se voda rozprostírá nerovnoměrně, bazén se nepřiměřeně naklání na jednu stranu nebo pokud se vám bazén bude zdát oválný nebo ve tvaru vejce, IHNED PŘESTAŇTE S NAPOUŠTĚNÍM, znamená to, že místo není dostatečně rovné nebo že stěny bazénu nebyly dostatečně potlačeny. Vypusťte bazén a vyberte nové místo k rozložení. NIKDY se nepokoušejte fyzicky pohnout s bazénem, když je uvnitř voda, hrozí zranění.

J. Stěny bazénu se zvýší při napouštění.

Doporučuje se bazén pravidelně kontrolovat během procesu napouštění pro ujištění se, že nedochází k žádným únikům a že se bazén zaplňuje rovnoměrně.

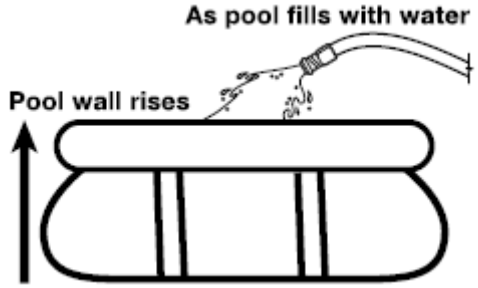

K. Pokračujte v napouštění až po dosažení OKRAJE nafukovacího kruhu a stěny jsou vyrovnané a pevné. Nepokoušejte se napustit bazén přes tuto hranici. POZOR: Jakmile je bazén napuštěn, nedovolte koupajícím se skákat nebo se intenzivně opírat o nafukovací kruh. Může to způsobit zhroucení bazénu!

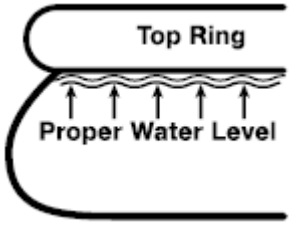

Poznámka: Jakmile jste sezónně napustili bazén, všímejte si, jestli se bazén nepřeplňuje kvůli dešťové vodě nebo neúmyslnému přepuštění. Pokud se tak stane, je důležité co nejdříve přebytečnou vodu vypustit nebo ji vylít pomocí kyblíku. Hladina vody by nikdy neměla přesahovat spodní okraj nafukovacího kruhu.

4. MONTÁŽ A OBSLUHA FILTRAČNÍ PUMPY

V tuto chvíli, pro proces montáže, nahlédněte do návodu k použití přiloženého spolu s vaším filtračním tělesem.

Tato brožurka poskytuje jasné instrukce ke správnému sestavení a obsluze filtrační pumpy.

Mějte na paměti, že filtrační pumpa je navržena výhradně k odstranění špíny a jiných jemných částeček z bazénu. Samotná filtrační pumpa nezajistí krystalově čistou a nezávadnou vodu. Za tímto účelem musíte použít chemické prostředky a bazén pravidelně čistit.

DŮLEŽITÉ: Ujistěte se, že jsou oba otvory přívodu a odvodu vody v plášti zazátkovány, před kompletním sestavením filtrační pumpy.

5. POKYNY K MONTÁŽI SCHŮDKŮ

DŮLEŽITÉ BEZPEČNOSTNÍ POKYNY K POUŽITÍ SCHŮDKŮ
PŘED POUŽITÍM ČTĚTE POZORNĚ!

DŮLEŽITÉ: MAXIMÁLNÍ ZATÍŽENÍ
Schůdky jsou navrženy pro udržení 1 osoby s maximální hmotností 135kgs (300lbs).

POZOR:
A.Vždy se ujistěte, že jsou schůdky používány pod stálým dohledem dospělého.
B.NA SCHŮDKÁCH SI NEHRAJTE.
C.Postupujte opatrně při vcházení nebo vycházení z bazénu, tělo směřujte mezi boční zábradlí.
D.Uchopte zábradlí pevně oběma rukama.
E.Na schůdky stoupejte pouze chodidly.
F.Schůdky nepřetěžujte.
G.Schůdky nepoužívejte pro jiné účely.
H.Po použití schůdky ihned odstraňte. Skladujte na bezpečném místě mimo dosah dětí.
I.POZOR! KOV VEDE ELEKTŘINU! Nedovolte, aby schůdky přišly do kontaktu s živými elektrickými dráty.
J.Ujistěte se, že jsou schůdky zcela sestaveny podle pokynů.
K.Umístěte na pevný povrch s bezpečným podkladem. Nepokládejte na kluzké povrchy, kde by mohly být schůdky nestabilní. Nepokládejte jinde než na pevný a rovný povrch. Nepokládejte na místo, kde by mohly přijít do kontaktu se dveřmi.
L.Schůdky mají být sestaveny pouze dospělými.

KONTROLA
- Zkontrolujte po obdržení a před každým použitím; nikdy nestoupejte na poškozené, ohnuté nebo rozbité schůdky. Všechny části schůdků musí být udržovány v bezpečném fungujícím stavu.
- Ujistěte se, že všechny nýty, matice a šrouby jsou utaženy a že všechny schůdky, příčky a podpěry jsou zajištěny.
- Schůdku udržujte čisté, bez mastnoty, oleje, bláta, sněhu, mokré barvy a všech klouzavých materiálů. Sundejte si boty a kožené podrážky, které mohou klouzat při vstupu na schůdky.
- Nikdy nedělejte dočasné opravy poškozených nebo chybějících částí.
- Schůdky odstraňte, pokud jsou rozbité, opotřebované nebo vystavěny ohni nebo chemické korozi.

SPRÁVNÉ SKLADOVÁNÍ
- Schůdky skladujte na bezpečném a suchém místě.
- Nikdy neskladujte na schůdkách jakékoliv materiály.
- Schůdky udržujte čisté a bez cizích předmětů.

Před použitím si pozorně přečtěte detaily tohoto návodu ohledně montáže a bezpečnostních pravidel.

BEZPEČNOSTNÍ PRAVIDLA
1)Schůdky musí stát na pevné a rovné zemi.
2)Na schůdky dovolte stoupat pouze jedné osobě najednou.
3)Schůdky musí být vyrobeny podle výrobních postupů.
4)NEBEZPEČÍ: Zákaz šipek a skákání ze schůdků.
5)Při vstupu nebo výstupu z bazénu se stavějte čelem ke schůdkům.
6)Pro zamezení utonutí – neplavte skrz, poza nebo kolem schůdků.
7)Schůdky jsou speciálně navrženy pouze pro sadu s bazénem, se kterým byly zakoupeny.
8)Maximální zatížení schůdků je 135kgs (300 lbs).

POTŘEBNÉ NÁSTROJE K MONTÁŽI
Šroubovák

POZOR: Pokud používáte elektrický šroubovák, buďte opatrní, abyste se při montáži nedotkli vody.

6. SEZÓNNÍ ÚDRŽBA A ÚDRŽBA VODY

Jak již bylo uvedeno, sada bazénu obsahuje vysoce efektivní filtrační pumpu, která pomůže odstranění špíny a malých částeček. Nicméně, tento zásah filtrační pumpy představuje pouze jednu část z celkové údržby vody a bazénu. Pro uchování čisté a nezávadné vody po celou sezónu se řiďte následujícími pokyny:

A. Správné a pravidelné používání základní chemikálií pro bazénovou údržbu, jsou nutná k udržení správné hladiny pH vody v bazénu. Navíc, používání chemikálií napomůže zamezit růstu škodlivých bakterií nebo řas v bazénu a napomůže filtrační pumpě v udržování krystalově čisté vodě. Chemikálie vhodné pro údržbu mohou být následující:

1) tabulkový, granulový nebo tekutý chlór: Dezinfikuje vodu v bazénu a zamezí vzniku řas.
2) Chemikálie k úpravě PH: Upravují hladinu PH a vytváří vodu více či méně kyselou.
3) Algicidy: Slouží k odstranění řas.
4) "Šok": Eliminuje určité organické a další částečky, které ovlivňují průzračnost vody.

Pro více informací se obraťte na místního prodejce. Oznamte mu množství vody, popřípadě doneste vzorek vody. Tímto vás informuje o:
1) chemikáliích k zakoupení, 2) jaké množství chemikálií zakoupit, a 3) jak použít určité chemikálie bezpečně a efektivně.

B. Chlór nesmí přijít do přímého kontaktu s pláštěm bazénu, dokud se zcela nerozpustil.

To znamená, že se granulový nebo tabulkový chlór nejdříve nechá rozpustit v kyblíku s vodou před aplikováním do bazénu, a stejně tak tekutý chlór se pomalu a rovnoměrně vlije do bazénu z různých míst okolo obvodu bazénu.

NEBEZPEČÍ: NIKDY nepřidávejte vodu do chemikálií. Místo toho vždy přidávejte chemikálie do vody. Také nikdy nemixujte samostatné chemikálie dohromady, místo toho přidávejte chemikálie do bazénu odděleně a nechte je cirkulovat v bazénu před přidáním dalších podpůrných typů chemikálií.

C. Doporučujeme zakoupit si testovací výbavu a pravidelně kontrolovat vodu v bazénu pro ujištění, že jsou PH a chlór v optimálních hodnotách. Váš místní prodejce vám může poskytnout informace týkající se zakoupení a používání nejvhodnější testovací výbavy. POZNÁMKA: přílišné množství chlóru nebo nízká (kyselá) hladina pH může poškodit plášť bazénu, proveďte proto ihned po zjištění opravné zásahy.

D. Práci zahrnující odstraňování větších nežádoucích částí z bazénu a uchovávání vnitřku bazénu čistý ulehčuje Prompt Set Pool údržbová výbava, která zahrnuje sběrač listí a vysavač napájen zahradní hadicí. Údržbová výbava bývá zahrnuta jako bonus ve větších bazénových sadách a může být zakoupena samostatně jako příslušenství.

E. Kontrolujte filtrační pumpu co čtrnáct dní (nebo častěji při častějším používání) abyste zjistili, jestli potřebuje vyčistit nebo nahradit. Pokud vložka již není bílá, pokuste se ji očistit silným proudem vody ze zahradní hadice. Pokud se vložka takto očistit nedá, musíte ji vyměnit. Zanedbání častého čištění nebo vyměnění vložky ovlivní efektivnost filtrační pumpy a může snížit její životnost.

F. Nakonec, dva poslední typy jsou jednoduché způsoby, jak předejít ušpinění vody v bazénu:

1) Upozorněte rodinu a přátele aby se vždy před vstupem do bazénu osprchovali nebo smyli jakoukoliv špínu nebo opalovací krém z rukou, chodidel a těla.
2) Pokud vaše sada zahrnuje kryt, snažte se přikrývat bazén, když se nepoužívá. Toto pomůže zamezit větru a jiným živlům v hromadění špíny v bazénu a také dešťové vodě v přeplnění bazénu.

VAROVÁNÍ: Neuposlechnutí pravidel údržby může vyústit ve vážná zranění, především dětí.

MONTÁŽ ÚDRŽBOVÉ VÝBAVY A POKYNY K OBSLUZE

DŮLEŽITÉ: PŘED MONTÁŽÍ SI POZORNĚ PROSTUDUJTE POKYNY.

POKYNY K MONTÁŽI A OBSLUZE SBĚRAČE LISTÍ

1. Sběrač listí využívá stejné díly násady jako bazénový vysavač.
2. Síťka sběrače má plastovou pružinu (M-4), která vede až na konec násady. Spojte plastovou pružinu umístěnou uvnitř síťky s navrtanými otvory v násadě. Lehce stlačte zakončení plastové pružiny tak, aby se násada vsunula na síťku, a pružina zacvakne do otvorů.
3. Pomocí síťky sběrače zlehka odstraňte z povrchu bazénu plovoucí listí apod.

POKYNY K OBSLUZE VYSAVAČE BAZÉNU

A.Připojte zahradní hadici k vodnímu uzávěru a pusťte vodu.

POZNÁMKA: Tlak vody se na různých místech liší, takže bude zapotřebí najít ten správný tlak pro optimální čištění.

2. Lehkými tahy „zameťte" celé dno bazénu.
3. Zastavte vodu, odstraňte vysavač z bazénu, odpojte a umístěte zahradní hadici na bezpečné místo.
4. Rozvažte, vyprázdněte a očistěte vysavačový sáček. Ponechejte ho uschnout na vzduchu. Sáček znovu přivažte na čisticí hlavici.
5. Skladujte na bezpečném místě.

POKYNY K MONTÁŽI VYSAVAČE BAZÉNU

1. Složte násadové díly vkládáním jedné do druhé.
2. Čisticí hlavice (M-3) má plastovou pružinu (M-4), která vede až na konec násady. Spojte plastovou pružinu umístěnou uvnitř čisticí hlavice s navrtanými otvory v násadě. Lehce stlačte zakončení plastové pružiny tak, aby se násada vsunula do čisticí hlavice, a pružina zacvakne do otvorů.
3. Odstraňte ochranný papírový obal z kartáče (M-6) a zacvakněte do uzamčené pozice na spodní straně čisticí hlavice (M-3).

4. Přivažte vysavačový sáček (M-2) k otvoru čisticí hlavice na opačné straně spojení pro zahradní hadici, jako byste zavazovali tkaničky.
5. Podle typu zahradní hadice, připojte hadici na opačnou stranu vysavačového sáčku.

DŮLEŽITÉ: Těsnění (M-5) musí být umístěno do spojení před zapojením zahradní hadice.

6. Zajistěte hadici k tyči vložením do hadicové svorky (M-1) obsažené ve výbavě.
7. Bazénový vysavač je nyní připraven k použití.

7. ODKLÁDÁNÍ BAZÉNU MIMO SEZÓNU (VYPOUŠTĚNÍ, DEMONTÁŽ A SPRÁVNÉ SKLADOVÁNÍ)

A. Ujistěte se, že elektrický zdroj od filtrační pumpy je odpojen.
B. Ujistěte se, že zátka odvodu je pevně vložena uvnitř bazénu.
C. Spojte zahradní hadici k hadicovému adaptéru, a umístěte druhý konec hadice do oblasti, kde může voda bezpečně odtékat, jako například kanál nebo strouha. Jelikož voda má svou vlastní úroveň hladiny, konec hadice musí být v nižší poloze než je bazén, k zajištění kompletního odtoku vody.
D. Vložte přiložené zátky do vstupního a výstupního otvoru na vnitřní straně bazénu a poté odpojte hadici filtrační pumpy.
E. Připojte adaptér hadice k odvodnímu otvoru otáčením adaptéru po směru hodinových ručiček.
F. Otevřete odtokovou zátku uvnitř bazénu a voda ihned začne odtékat.

VAROVÁNÍ: Nedovolte dětem stát v odtokové oblasti a směřovat k odtokovému otvoru během vypouštění. Proud vody může dítě smést.

G. Po dokončení odpojte hadici a adaptér
H. Nahraďte odtokovou zátku uvnitř bazénu.
I. Ujistěte se, že plášť bazénu je zcela suchý před uskladněním na delší dobu. Ponechání bazénu na slunci na pár hodin urychlí sušící proces a ulehčí skládání bazénu. (Nikdy se nepokoušejte složit nebo uskladnit bazén, který není zcela vysušen, mohlo by to vést k rozmnožení písní.)
J. Správné uskladnění mimo sezónu je velmi důležité pro ochranu vašeho bazénu. Po vysušení bazén opatrně složte a zabalte do podložky (pokud k dispozici) nebo jiného ochranného nepromokavého materiálu. Bazén a všechno příslušenství jako je pumpa, kryt, podložka, schůdky, hadice, svorka a hardware by mělo být skladováno společně uvnitř, na přiměřeně teplém, suchém a nepromokavém místě

ŘEŠENÍ PROBLÉMŮ

PROBLÉM	POPIS	PŘÍČINA	ŘEŠENÍ
NAPLNĚNÝ BAZÉN NENÍ OKROUHLÝ	• Bazén je oválný, obdélníkový nebo ve tvaru vejce. • Bazén se naklání na jednu stranu nebo je hladina nerovná.	• Záhyby na dně bazénu při nedostatečném vyhlazení před napuštěním. • Boční stěny nebyly dostatečně „potlačeny“, obvod vrchního kruhu přečnívá přes boční stěny. • Bazén stojí na hrbolatém nebo šikmém povrchu.	• Vypusťte bazén do 2,5 cm a vyhlaďte co nejvíce záhybů. • Vypusťte bazén do 2,5 cm a potlačte boční stěny, až budou vyčnívat přes obvod vrchního kruhu. • Ujistěte se, že povrch pod bazénem je pevný, rovný a bez jakýchkoliv hrbolků.
ZABARVENÁ VODA	• Po prvním ošetření chlórem se voda zabarví do modra, hněda nebo černa.	• Chlór oxiduje minerály ve vodě. Toto se běžně stává s vodou z jiného zdroje.	• Upravte pH na doporučovanou hladinu. • Pusťte filtr, aby se voda vyčistila. • Pravidelně čistěte filtrační vložku.
ROZPTÝLENÉ ČÁSTICE VE VODĚ	• Voda je „mléčná“ nebo zakalená.	• „Těžká voda“ způsobena vyšší hladinou pH. • Nedostačující použití chlóru. • Cizí částečky ve vodě. • Koupající se si před vstupem do bazénu neočistili nohy.	• Upravte pH. Najděte vhodný prostředek pro úpravu pH. • Ujistěte se, že je hladina chlóru správná. • Očistěte nebo vyměňte filtr. • Před vstupem do bazénu očistěte špínu hadicí s vysokým tlakem.
STÁLÁ NÍZKÁ HLADINA VODY	• Denně se z bazénu vytrácí voda.	• Trhlina nebo díra v plášti. • Trhlina nebo díra v hadici filtrační pumpy. • Svorky hadice jsou příliš uvolněné. • Odpařování vody kvůli letním vysokým teplotám.	• Najděte poškozené místo a opravte přiloženou záplatou. • Opravte nebo vyměňte hadice. • Upevněte všechny svorky hadic. • Při nepoužívání bazén zakryjte.
ŘASY	• Voda má nazelenalý odstín. • Na povrchu pláště se objevují zelené, hnědé nebo černé fleky. • Dno bazénu je kluzké anebo je cítit nepříjemný zápach.	• Jsou přítomny řasy.	• Aplikujte “šok” (super-chlorinaci). Zkontrolujte pH a upravte na požadovanou hodnotu. • Vysajte nebo lehce vydrhněte plášť bazénu. • Testuje vodu často pro udržení správné hladiny chlóru.
VODA V BAZÉNU JE CHLADNÁ	• Voda není dostatečně teplá pro pohodlné plavání.	• Bazén byl postaven na extrémně stinné místo nebo mezi stromy. • Z vody v bazénu uniká teplo.	• Přesuňte bazén na více otevřené místo s maximálním dosahem slunečních paprsků během vrcholných denních hodinách. • Při nepoužívání bazén zakryjte.

SK - POZOR: Čítajte všetky inštrukcie a bezpečnostné pokyny

pred montážou bazénu. Dôkladné porozumenie týchto pokynov vám pomôže zaistiť bezpečnú a efektívnu montáž.

Dôkladne preštudujte a uchovajte pre budúce referencie!

Pre skvalitnenie užívania vášho bazéna a zaistenie bezpečnosti tých čo sú vo vnútri alebo okolo bazéna, **VŽDY STRIKTNE DODRŽUJTE** nasledujúce bezpečnostné a údržbové inštrukcie:

1) Povinnosťou vlastníka bazéna je zistiť a dodržiavať všetky miestne a štátne zákony týkajúce sa bezpečnosti nadzemných bazénov PRED zostavením alebo používaním bazénu. Tieto zákony sa týkajú, nie však výlučne: palúb, oplotenia, zábran, krytov, bazénových rebríkov, osvetlenia a požadovaného bezpečnostného vybavenia. Konzultujte to s miestnymi úradmi.

2) Počas zostavovania nepoužívajte piesok. Ak sa vám bude zdať, že je za potrebi vyrovnávacích prostriedkov, potom vybrané miesto nie je vhodné. Neuposlúchnutie TOHTO VAROVANIA MÔŽE spôsobiť vážne OSOBNÉ ZRANENIA.

3) Nenechávajte deti v bazéne bez dozoru. Vždy sa uistite, že aspoň jedna dospelá zodpovedná osoba dohliada na deti a na tých, ktorí nevedia plávať. Nikdy sa nekúpte v bazéne sami.

4) NIKDY nedovoľte skákanie do bazéna. Nikdy nevstupujte do bazéna z akejkoľvek plošiny alebo zvýšeného povrchu. Hladina vody v bazéne je extrémne nízka a nie je vhodná pre tieto aktivity. Ignorujúc týchto inštrukcií môže privodiť vážne zranenia alebo dokonca smrť.

5) Nedovoľte deťom alebo dospelým aby hrali akékoľvek agresívne hry alebo športové aktivity v alebo v blízkosti bazéna. Ignorujúc týchto upozornení môže viesť k vážnym zraneniam pre tých vnútri alebo v blízkosti bazéna.

6) Bezpečnostné vybavenie bazéna vždy nechávajte na ľahko prístupnom mieste v blízkosti bazéna. Jasne vyznačte núdzové telefónne čísla a bezpečnostné upozornenia a pravidlá (ako na príklad "Zákaz skákania" a "neplávajte sami"). Nepovoľte vstup do bazéna, pokiaľ nie je oblasť dostatočne osvetlená.

7) Filtračná pumpa slúži na odstránenie nečistôt a iných malých častíc z bazénovej vody. Avšak, k zachovaniu úplne čistej vody bez rias a škodlivých baktérií je VEĽMI DÔLEŽITÉ PRAVIDELNE POUŽÍVAŤ CHEMICKÉ PROSTRIEDKY. Obráťte sa na vášho predajcu pre poučenie o bezpečnom a efektívnom používaní chlóru, šoku, algicídu a podobných chemikálií.

8) Aby ste sa vyhli podráždeniu očí či dokonca poranenia kúpajúcich sa, nikdy nedávajte chemikálie do obsadeného bazénu. Nikdy do bazéna nepridávajte žiadne prostriedky, ak si nie ste istí ich množstvom, ktoré je nutné dať do vody alebo typom. Obráťte sa na vášho predajcu pre konkrétne inštrukcie týkajúce sa použitia chemikálií

9) Je vysoko odporúčané pravidelne kontrolovať stav vody, aby boli pH a chlór v optimálnej koncentrácii pre zabezpečenie bezpečného a príjemného kúpania po celú sezónu. Obráťte sa na svojho predajcu pre nájdenie vhodnej výbavy a pre získanie inštrukcií na použitie.

10) Všetko vybavenie, zahŕňajúce plášť bazénu, nafukovací kruh, hadice, kryty odtoku, čerpacie teleso (pokiaľ zahrnuté: kryty, karimatka pod bazén, schodíky, ÚDRŽBÁRSKA súprava) a elektrické káble by sa mali pravidelne kontrolovať kvôli znakom korózie, chýbajúcich alebo poškodených častí alebo iných možných rizík.

11) Čln je navrhnutý ako skladovateľný a sezónny. Ak bývate v oblasti, kde čln nemôžete používať po celý rok, je dôrazne odporúčané čln vyfúknuť, dôkladne ho očistiť a vysušiť a uskladniť na chránenom mieste mimo sezónu. Tento postup zaisťuje vyššiu životnosť člna a predchádza vzniku nebezpečenstva.

12) Všetky filtrácie sú v zhode s inštalačnou normou NF C 15-100, ktorá špecifikuje, že všetky elektrické spotrebiče umiestnené v dosahu 3,50 m od bazéna a s voľným prístupom majú mať nízke napätie o 12V. Všetky elektrické zariadenia o 220V musia byť umiestnené aspoň 3,50 m od okraja bazéna. Obráťte sa na výrobcu pre akúkoľvek zmenu na filtračnom systéme.

13) Bezpečnosť detí na vás plne závisí! Deti do piatich rokov sú vystavené najväčšiemu nebezpečenstvu. Nehody sa nestávajú vždy len ostatným! Buďte pripravení tomu čeliť!

14) Dozor a zásah:

- Dohľad detí má byť stály a dôkladný;

- Vymenujte iba jedného bezpečnostného dozorcu;
- Zvýšte dozor, keď je v bazéne viac ľudí;
- Vyžadujte osobné bezpečnostné plávajúce vybavenie (pre tých, kto nevie plávať);
- Naučte svoje deti plávať čo najskôr;
- Pred vstupom do bazénu si omočte krk, ruky a nohy;
- Uistite sa, že viete poskytnúť prvú pomoc, predovšetkým pre deti;
- Deťom zakážte skákanie do vody;
- Zakážte behanie a iné nebezpečné hry pri bazéne;
- Nedovoľte deťom, ktoré nevedia plávať vstup do bazéna bez plávacej vesty, krídielok a bez dozoru dospelého;
- Nenechávajte hračky v blízkosti alebo v bazéne bez dozoru;
- Vodu vždy zachovávajte čistú a nezávadnú;
- Uchovávajte produkty pre zlepšenie kvality vody mimo dosahu detí.

15) Vždy majte:
- Telefón v dosahu bazéna aby ste nemuseli nechať deti bez dozoru;
- Záchranný kruh a tyč v blízkosti bazéna.

16) Okrem toho niektoré zariadenia môžu prispieť k bezpečnosti:
- Bezpečnostné oplotenie so stále zavretou bránkou (napríklad živý plot sa nemôže nepovažovať za ohradenie);
- Ručný alebo automatický bezpečnostný kryt, správne nainštalovaný a zabezpečený;
- Elektronický detektor pohybu alebo pádu; Avšak, nič z toho nenahradí starostlivý dozor.

17) Ak sa stane nehoda:
- Ihneď vytiahnite dieťa z bazéna;
- Ihneď zavolajte pomoc a nasledujte vám oznámené pokyny;
- Vymeňte mokré oblečenie za teplú deku.

18) Zapamätajte si a uchovajte v blízkosti bazéna pohotovostné čísla:
- Hasiči: (150 pre Slovenskú republiku);
- Záchranná služba: (155 pre Slovenskú republiku);
- Jednotné európske číslo tiesňového volania: 112

19) Nikdy nepokladajte bazén na otvorené priestranstvo.

Oválny bazén s oceľovou konštrukciou
- NÁVOD NA MONTÁŽ

1. VÝBER MIESTA

Je nevyhnutné vybrať vhodné miesto PRED napúšťaním bazénu za účelom zaistenia ľahkého zostavenia bez problémov.

Vyberte miesto, ktoré presne spĺňa nasledovné požiadavky: A.Uistite sa, že plocha určená pre bazén je pevná, rovná (bez hrboľov alebo vyvýšenín) a zarovnaná tak, aby sklon jednotlivých bodov na ploche neprekračoval 3 °. **VAROVANIE:** Bazény zostavené na nesprávnom povrchu sú náchylné k úniku vody, tvorenie nepravidelností alebo zrútenia sa, čo môže viesť k zničeniu majetku alebo vážnym zraneniam pre tých v alebo v blízkosti bazéna! **NIKDY** neklaďte piesok alebo iný vyrovnávací materiál pod bazén!

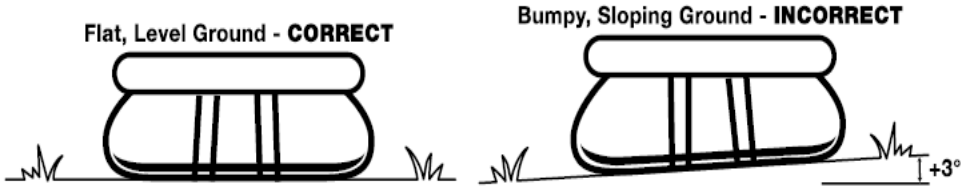

B. Uistite sa, že vami zvolená plocha je úplne bez nepodarkov, kameňov a iných ostrých predmetov.

C. Zvoľte plochu, ktorá nie je priamo pod elektrickým vedením alebo stromy. Navyše sa uistite, že plocha neobsahuje žiadne rúrky, káble a pod POZOR: Bazén musí byť v dosahu 110 alebo 230-voltovej zásuvky striedavého prúdu s prúdovým chráničom.

Bazén má stáť maximálne 10 stôp od energetického zdroja ale nie ďalej ako je dĺžka filtračnej šnúry pumpy. Za žiadnych okolností sa nesmie používať predlžovacích káblov pre predĺženie spojenia.
D. Ak je k vášmu bazénu zahrnutá podložka pod bazén, vysoko sa odporúča ju použiť. Podložka ochráni podšívku bazénu pred poškodením spôsobenom rastom buriny a ostrými predmetmi. **POZOR:** Plochu pre bazén vyberajte starostlivo, pretože trávové a iné žiadúce vegetácie pod bazénom zanikne. Okrem toho sa snažte vyhnúť pokladaniu podložky na plochy náchylné k rastu výbojnými rastlinami a burinami, ktoré môžu rásť cez podložku.
E. Ak je to možné, vyberte voľnú plochu na vašom pozemku, ktorá je vystavená priamemu slnečnému svitu, čo vám pomôže zohriať bazén.

2. OZNAČENIE SÚČASTÍ

Pred zahájením montáže rozbaľte a zkontrolujte všetky časti, aby ste sa zoznámili so všetkými časťami potrebnými k montáži:

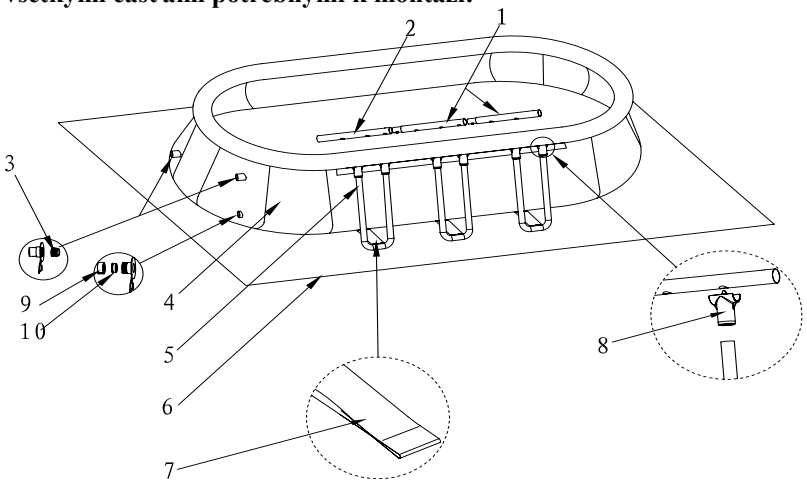

Množstvo stran sa môže líšiť podľa veľkosti bazénu

Číslo	Popis	Veľkosť bazénu a kvalita		
		Φ18’ x 12’ (540*360cm)	Φ20’ x 12’ (610*360cm)	Φ24’x 12’ (723*360cm)
1	Horizontálna tyč B	2	4	6
2	Horizontálna tyč A	2	2	2
3	Otvor filtru	2	2	2
4	Plášť bazénu	1	1	1
5	Trubka v tvare U	4	6	8
6	Podložka	1	1	1
7	Spodný pás	4	6	8
8	Spojenie v tvare T	8	12	16
9	Odvodné ventilové viečko	1	1	1
10	Odvodná ventilová zátka	1	1	1

3. MONTÁŽ A NAPUSTENIE BAZÉNA

Po vyhovujúcom a starostlivo vybranom mieste, pokračujte v zostavovaní bazéna podľa nasledujúcich pokynov: POZOR: Je potrebné 2 osôb (dospelých), čo zaistí rýchle použitie bazénu do 30 minút.

A. Ak je vo vašom balení zahrnutá podložka, opatrne ju rozložte a položte na vopred vybranú plochu. Uistite sa, že je podložka rovnomerne rozložená bez akýchkoľvek viditeľných záhybov alebo hrboľov.
B. Umiestnite bazén na podložku (ak je zahrnutá) sa spojením hadice smerujúcim k miestu, kde si prajete umiestniť filtračnú pumpu. Je dôležité nasmerovať bazén k zásuvke, ktorú budete používať pre filtračnú pumpu. Uistite sa, že elektrický kábel pumpy bezpečne dosahuje elektrickej zásuvky. Nakoniec sa uistite, že otvor ventilového odvodu je v súhlasnej pozícii s koncom sezónneho odčerpávania. **POZOR:** BAZÉN NEŤAHAJTE PO ZEMI, MOHLO BY TO SPÔSOBIŤ ROZTRHNUTIE ALEBO INÉ ŠKODY. Nezodpovedáme za škody spôsobené zlým zaobchádzaním alebo neuposluchnutím pokynov.

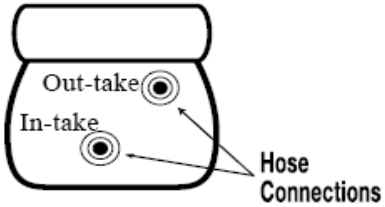

C. Opatrne bazén rozložte, rozprestrite strany a podlahu bazénu aby bol čo najviac vyrovnaný. **POZNÁMKA:** Pre jednoduchšiu montáž je vhodné zostavovať bazén za teplého, slnečného dňa. Ak vám to čas dovolí, nechajte rozvinutý bazén na priamom slnku po dobu 1 a viac hodín, zaistí sa tak väčšia flexibilnosť materiálu počas montáže.
D. Nafúknite vrchný kruh, ktorý ponechajte uprostred bazéna (vrchný kruh musí byť vo vnútri obvodu spodnej časti bazénu.) VEĽMI DÔLEŽITÉ: vrchný kruh má byť nafúknutý iba o kapacite cca 85%. Nenafukujte kruh viac. Prílišným nafúknutím vrchného kruhu môže kruh prasknúť alebo sa môžu poškodiť jeho švy.

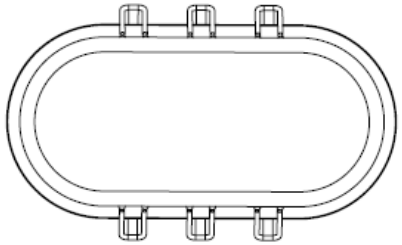

POHĽAD ZHORA

D. Priložené zátky vložte dnu bazéna do oboch pripojení filtračnej hadice pumpy a spojky odtokového ventilu.
F. Vezmite horizontálnu tyč [B] a horizontálnu tyč [A]. Začnite zasunutím každej časti tyče [B] a [A] cez otvor plášťa pozdĺž vrchnej dlhej časti bazénu. Horizontálna tyč [B] má byť rozdelená do dvoch okrajov bazéna a umiestnená vpredu. Umiestnite tyč do otvoru plášťa, pripojte horizontálnu tyč [B] a vložte do zakončenia inej tyče [B] alebo [A] až do seba zapadnú (počujete cvaknutie).

Spojte spojenie v tvare T s horizontálnou tyčou, pripojte čapom spojenie v tvare T a spodným otvorom horizontálnej tyče až do seba zapadnú (počujete cvaknutie). Nasuňte všetky rúrky v tvare U cez spodný spojený pás a uzamknite do spojenia v tvare T.
G. Opakujte proces v rovnakom smere, až budú všetky tyče a rúrky spojené.
H. Napustite vodu, nie viac ako 2, 5 cm, a vyrovnajte všetky záhyby na dne bazéna (zvnútra) tlačením von na miestach, kde sa stretáva dno a steny, alebo (zvonku) uchopením dna bazéna zospodu a ťahaním von.
I. Po vyrovnaní čo najväčšieho množstva záhybov, pokračujte v napúšťaní bazéna. DÔLEŽITÉ: pred napustením skontrolujte, či je miesto ktoré ste vybrali dostatočne rovné.

Ak po chvíľke napúšťania zistíte, že sa voda rozprestiera nerovnomerne, bazén so neprimerane nakláňa na jednu stranu alebo ak sa vám bazén bude zdať oválny alebo v tvare vajíčka, IHNEĎ PRESTAŇTE s napúšťaním, znamená to, že miesto nie je dostatočne rovné alebo že steny bazénu neboli dostatočne potlačené. Vypustite bazén a vyberte nové miesto na rozloženie. NIKDY sa nepokúšajte fyzicky pohnúť s bazénom, keď je vo vnútri voda, hrozí zranenie.
J. Steny bazéna sa zvýšia pri napúšťaní. Odporúča sa bazén pravidelne kontrolovať počas procesu napúšťanie pre uistenie sa, že nedochádza k žiadnym únikom a že sa bazén zapĺňa rovnomerne.

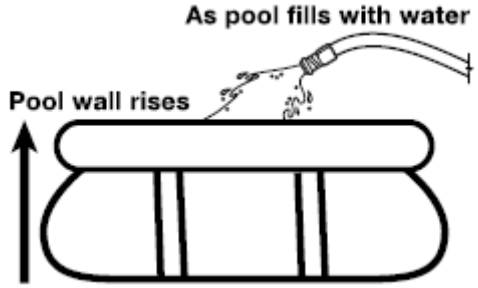

K. Pokračujte v napúšťaní až po dosiahnutí OKRAJA nafukovacieho kruhu a steny sú vyrovnané a pevné. Nepokúšajte sa napustiť bazén cez túto hranicu. POZOR: Akonáhle je bazén napustený, nedovoľte kúpajúcim skákať alebo sa intenzívne opierať o nafukovací kruh. Môže to spôsobiť zrútenie bazéna!

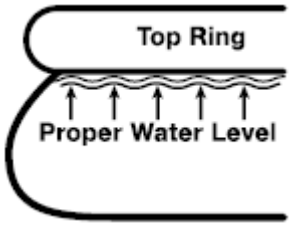

Poznámka: Akonáhle ste sezónne napustili bazén, všímajte si, či sa bazén nepreplňujeme kvôli dažďovej vode. Ak sa tak stane, je dôležité čo najskôr prebytočnú vodu vypustiť alebo ju vyliať pomocou vedierka. Hladina vody by nikdy nemala presahovať spodný okraj nafukovacieho kruhu.

4. MONTÁŽ A OBSLUHA FILTRAČNEJ PUMPY

V túto chvíľu, pre proces montáže, nahliadnite do návodu na použitie priloženého spolu s vašim filtračným telesom. Táto brožúrka poskytuje jasné inštrukcie k správnemu zostaveniu a obsluhe filtračnej pumpy. Majte na pamäti, že filtračná pumpa je navrhnutá výhradne na odstránenie špiny a iných jemných čiastočiek z bazéna. Samotná filtračná pumpa nezaistia kryštálovo čistú a nezávadnú vodu. Za týmto účelom musíte použiť chemické prostriedky a bazén pravidelne čistiť.

DÔLEŽITÉ: Uistite sa, že sú obaja otvory prívodu a odvodu vody v plášti zazátkovanej, pred kompletným zostavením filtračnej pumpy.

5. POKYNY K MONTÁŽI SCHODÍKOV

DÔLEŽITÉ BEZPEČNOSTNÉ POKYNY NA POUŽITIE SCHODÍKOV

PRED POUŽITÍM ČÍTAJTE POZORNE!

DÔLEŽITÉ: MAXIMÁLNE ZAŤAŽENIE

- Schodíky sú navrhnuté pre udržanie 1 osoby s maximálnou hmotnosťou 135kgs (300lbs).

POZOR:

- Vždy sa uistite, že sú schodíky používané pod stálym dohľadom dospelého.
- NA SCHODÍKOCH SA NEHRAJTE.
- Postupujte opatrne pri vchádzaní alebo vychádzaní z bazéna, telo smerujte medzi bočné zábradlie.
- Uchopte zábradlia pevne oboma rukami.
- Na schodíky stúpajte iba chodidlami.
- Schodíky nepreťažujte.
- Schodíky nepoužívajte na iné účely.
- Po použití schodíky ihneď odstráňte. Skladujte na bezpečnom mieste mimo dosahu detí.
- POZOR! KOV VEDIE elektrinu! Nedovoľte, aby schodíky prišli do kontaktu so živými elektrickými drôtmi.
- Uistite sa, že sú schodíky úplne zostavené podľa pokynov.
- Umiestnite na pevný povrch s bezpečným podkladom. Neklaďte na klzké povrchy, kde by mohli byť schodíky nestabilné. Neklaďte inde ako na pevný a rovný povrch. Neklaďte na miesto, kde by mohli prísť do kontaktu s dverami.
- Schodíky majú byť zostavené iba dospelými.

KONTROLA

Skontrolujte po obdržaní a pred každým použitím; nikdy nestúpajte na poškodené, ohnuté alebo rozbité schodíky. Všetky časti schodíkov musia byť udržiavané v bezpečnom fungujúcom stave.
Uistite sa, že všetky nity, matice a skrutky sú utiahnuté a že všetky schodíky, priečky a podpery sú zaistené.
Schodíku udržujte čisté, bez mastnoty, oleja, blata, snehu, mokrej farby a všetkých kĺzavých materiálov. Zložte si topánky a kožené podrážky, ktoré môžu kĺzať pri vstupe na schodíky.
Nikdy nerobte dočasné opravy poškodených alebo chýbajúcich častí.
Schodíky odstráňte, ak sú rozbité, opotrebované alebo vystavané ohňu alebo chemickej korózii.

SPRÁVNE SKLADOVANIE

Schodíky skladujte na bezpečnom a suchom mieste.
Nikdy neskladujte na schodíkoch akékoľvek materiály.
Schodíky udržujte čisté a bez cudzích predmetov.
Pred použitím si pozorne prečítajte detaily tohto návodu ohľadom montáže a bezpečnostných pravidiel.

BEZPEČNOSTNÉ PRAVIDLÁ

Schodíky musia stáť na pevnej a rovnej zemi.
Na schodíky dovoľte stúpať len jednej osobe naraz.
Schodíky musia byť vyrobené podľa výrobných postupov.
NEBEZPEČENSTVO: Zákaz šípok a skákania zo schodíkov.
Pri vstupe alebo výstupe z bazéna sa stavajte čelom ku schodíkom.
Pre zamedzenie utopenia - neplávajte skrz, poza alebo okolo schodíkov.
Schodíky sú špeciálne navrhnuté len pre sadu s bazénom, s ktorým boli zakúpené.
Maximálne zaťaženie schodíkov je 135kgs (300 lbs).

POTREBNÉ NÁSTROJE K MONTÁŽI

skrutkovač

POZOR: Ak používate elektrický skrutkovač, buďte opatrní, aby ste sa pri montáži nedotkli vody.

6. SEZÓNNA ÚDRŽBA A ÚDRŽBA VODY

Ako už bolo uvedené, sada bazénu obsahuje vysoko efektívnu filtračnú pumpu, ktorá pomôže odstránenie špiny a malých čiastočiek. Avšak, tento zásah filtračnej pumpy predstavuje len jednu časť z celkovej údržby vody a bazénu. Pre uchovanie čistej a nezávadnej vody po celú sezónu sa riaďte nasledujúcimi pokynmi:
A. Správne a pravidelné používanie základných chemikálií pre bazénovú údržbu, sú potrebné na udržanie správnej hladiny pH vody v bazéne. Navyše, používanie chemikálií napomôže zamedziť rastu škodlivých baktérií alebo rias v bazéne a napomôže filtračné pumpe v udržiavaní krystalovo čistej vode. Chemikálie vhodné pre údržbu môžu byť nasledujúce:
1) tabuľkový, granulový alebo tekutý chlór: Dezinfikuje vodu v bazéne a zamedzí vzniku rias.
2) Chemikálie na úpravu PH: Upravujú hladinu PH a vytvára vodu viac či menej kyslú.
3) algicídy: Slúži na odstránenie rias.
4) "Šok": Eliminuje určité organické a ďalšie čiastočky, ktoré ovplyvňujú priezračnosť vody.
Pre viac informácií sa obráťte na miestneho predajcu.
Oznámte mu množstvo vody, prípadne doneste vzorka vody. Týmto vás informuje o:
1) chemikáliách k zakúpeniu, 2) aké množstvo chemikálií zakúpiť, a
3) ako použiť určité chemikálie bezpečne a efektívne.
B. Chlór nesmie prísť do priameho kontaktu s plášťom bazéne, kým sa úplne nerozpustil. To znamená, že sa granulové alebo tabuľkový chlór najskôr nechá rozpustiť vo vedierku s vodou pred aplikovaním do bazéna, a rovnako tak tekutý chlór sa pomaly a rovnomerne vleje do bazéna z rôznych miest okolo obvodu bazéna.
NEBEZPEČENSTVO: NIKDY nepridávajte vodu do chemikálií. Namiesto toho vždy pridávajte chemikálie do vody. Tiež nikdy nemixujte samostatné chemikálie dohromady, namiesto toho pridávajte chemikálie do bazéna oddelene a nechajte ich cirkulovať v bazéne pred pridaním ďalších podporných typov chemikálií.
A.Doporučujeme zakúpiť si testovaciu výbavu a pravidelne kontrolovať vodu v bazéne pre uistenie, že sú PH a chlór v optimálnych hodnotách. Váš miestny predajca vám môže poskytnúť informácie týkajúce sa zakúpenia a používanie najvhodnejšej testovacej výbavy. POZNÁMKA: prílišné množstvo chlóru alebo nízka (kyslá) hladina pH môže poškodiť plášť bazéne, urobte preto ihneď po zistení opravné zásahy.
D. Prácu zahrňujúcu odstraňovanie väčších nežiadúcich častí z bazéna a uchovávanie vnútra bazéna čistý uľahčuje Prompt Set Pool údržbové výbava, ktorá zahŕňa zberač lístia a vysávač napájaný záhradnou hadicou. Údržbové výbava býva zahrnutá ako bonus vo väčších bazénových sadách a môže byť zakúpená samostatne ako príslušenstvo.
E. Kontrolujte filtračné pumpu čo štrnásť dní (alebo častejšie pri častejšom používaní) aby ste zistili, či potrebuje vyčistiť alebo nahradiť. Ak vložka už nie je biela, pokúste sa ju očistiť silným prúdom vody zo záhradnej hadice. Ak sa vložka takto očistiť nedá, musíte ju vymeniť. Zanedbanie častého čistenia alebo výmenou vložky ovplyvní efektívnosť filtračnej pumpy a môže znížiť jej životnosť.
F. Nakoniec, posledné dva typy sú jednoduché spôsoby, ako predísť ušpineniu vody v bazéne:
1) Upozornite rodinu a priateľov aby sa vždy pred vstupom do bazéna osprchovali alebo zmyli akúkoľvek špinu alebo opaľovací krém z rúk, chodidiel a tela.
2) Ak vaša sada zahŕňa kryt, snažte sa prikrývať bazén, keď sa nepoužíva. Toto pomôže zamedziť vetru a iným živlom v hromadeniu špiny v bazéne a tiež dažďovej vode v preplneniu bazéne.
VAROVANIE: Neuposlúchnutie pravidiel údržby môže vyústiť do vážneho zranenia, predovšetkým detí.

MONTÁŽ ÚDRŽBOVEJ VÝBAVY A POKYNY NA OBSLUHU
DÔLEŽITÉ: PRED MONTÁŽOU SI POZORNE PREŠTUDUJTE POKYNY.
POKYNY K MONTÁŽI A OBSLUHU ZBERAČA LÍSTIA
1. Zberač lístia využíva rovnaké diely násady ako bazénový vysávač.

2. Sieťka zberača má plastovú pružinu (M-4), ktorá vedie až na koniec násady. Spojte plastovou pružinu umiestnenú vo vnútri sieťky s navŕtanými otvory v násade. Ľahko stlačte zakončenie plastovej pružiny tak, aby sa násada vsunula na sieťku, a pružina zacvakne do otvorov.
3. Pomocou sieťky zberača zľahka odstráňte z povrchu bazéna plávajúce lístie a pod.

POKYNY NA OBSLUHU VYSÁVAČA BAZÉNA

1.Pripojte záhradnú hadicu k vodnému uzáveru a pustite vodu.
POZNÁMKA: Tlak vody sa na rôznych miestach líšia, takže bude potrebné nájsť ten správny tlak pre optimálne čistenie.
2. Ľahkými ťahmi "pozametajte" celé dno bazénu.
3. Zastavte vodu, odstráňte vysávač z bazéna, odpojte a umiestnite záhradnú hadicu na bezpečné miesto.
4. Zvážte, vyprázdnite a očistite vysávačovi sáčok. Ponechajte ho uschnúť na vzduchu. Vrecko znovu priviažte na čistiacu hlavicu.
5. Skladujte na bezpečnom mieste.

POKYNY K MONTÁŽI VYSÁVAČA BAZÉNA

1. Zložte násadové diely vkladaním jednej do druhej.
2. Čistiace hlavice (M-3) majú plastovú pružinu (M-4), ktorá vedie až na koniec násady. Spojte plastovú pružinu umiestnenú vo vnútri čistiacej hlavice s navŕtanými otvormi v násade. Ľahko stlačte zakončenie plastovej pružiny tak, aby sa násada vsunula do čistiacej hlavice, a pružina zacvakne do otvorov.
3. Odstráňte ochranný papierový obal z kefy (M-6) a zacvaknite do uzamknutej pozície na spodnej strane čistiacej hlavice (M-3).
4. Priviažte vysávačove vrecko (M-2) k otvoru čistiacej hlavice na opačnej strane spojenie pre záhradnú hadicu, ako by ste zaväzovali šnúrky.
5. Podľa typu záhradnej hadice, pripojte hadicu na opačnú stranu vysavačového vrecka.
DÔLEŽITÉ: Tesnenie (M-5) musí byť umiestnené do spojenia pred zapojením záhradnej hadice.
6. Zaistite hadicu k tyči vložením do hadicovej svorky (M-1) obsiahnutej vo výbave.
7. Bazénový vysávač je teraz pripravený na použitie.

7. ODKLADANIE BAZÉNA MIMO SEZÓNU (VYPUSTENIE, DEMONTÁŽ A SPRÁVNE SKLADOVANIE)

A. Uistite sa, že elektrický zdroj od filtračnej pumpy je odpojený.
B. Uistite sa, že zátka odvodu je pevne vložená vo vnútri bazéna.
C. Spojte záhradnú hadicu k hadicovému adaptéru, a umiestnite druhý koniec hadice do oblasti, kde môže voda bezpečne odtekať, ako napríklad kanál alebo priekopa. Keďže voda má svoju vlastnú úroveň hladiny, koniec hadice musí byť v nižšej polohe než je bazén, na zabezpečenie kompletného odtoku vody.
D. Vložte priložené zátky do vstupného a výstupného otvoru na vnútornej strane bazéna a potom odpojte hadicu filtračnej pumpy.
E. Pripojte adaptér hadice k odvodnému otvoru otáčaním adaptéra po smere hodinových ručičiek.
F. Otvorte odtokovú zátku vo vnútri bazéna a voda ihneď začne odtekať.
VAROVANIE: Nedovoľte deťom stať v odtokovej oblasti a smerovať k odtokovému otvoru počas vypúšťania. Prúd vody môže dieťa zmiesť.
G. Po dokončení odpojte hadicu a adaptér
H. Nahraďte odtokovú zátku vo vnútri bazéna.
I. Uistite sa, že plášť bazéna je úplne suchý pred uskladnením na dlhšiu dobu. Ponechanie bazéna na slnku na pár hodín urýchli sušiaci proces a uľahčí skladanie bazénu. (Nikdy sa nepokúšajte zložiť alebo uskladniť bazén, ktorý nie je celkom vysušený, mohlo by to viesť k rozmnoženiu plesní.)
J. Správne uskladnenie mimo sezónu je veľmi dôležité pre ochranu vášho bazéna. Po vysušení bazén opatrne zložte a zabaľte do podložky (ak je dostupná) alebo iného ochranného nepremokavého materiálu. Bazén a všetko príslušenstvo ako je pumpa, kryt, podložka, schodíky, hadice, svorka a hardware by malo byť skladované spoločne vo vnútri, na primerane teplom, suchom a nepremokavom mieste.

RIEŠENIE PROBLÉMOV

PROBLÉM	POPIS	PRÍČINA	RIEŠENIE
NAPLNENÝ BAZÉN NIE JE OKRÚHLY	• Bazén je oválny, obdĺžnikový alebo v tvare vajca. • Bazén sa nakláňa na jednu stranu alebo je hladina nerovná.	• Záhyby na dne bazéna pri nedostatočnom vyhladenie pred napustením. • Bočné steny neboli dostatočne "potlačené", obvod vrchného kruhu prečnieva cez bočné steny. • Bazén stojí na hrboľatom alebo šikmom povrchu.	• Vypustite bazén do 2,5 cm a vyhlaďte čo najviac záhybov. • Vypustite bazén do 2,5 cm a potlačte bočné steny, až budú vyčnievať cez obvod vrchného kruhu. • Uistite sa, že povrch pod bazénom je pevný, rovný a bez akýchkoľvek hrbolčekov.
ZAFARBENÁ VODA	• Po prvom ošetrení chlórom sa voda zafarbí do modra, hneda alebo čierna.	• Chlór oxiduje minerály vo vode. Toto sa bežne stáva s vodou z iného zdroja.	• Upravte pH na odporúčanú hladinu. • Pustite filter, aby sa voda vyčistila. • Pravidelne čistite filtračnú vložku.
ROZPTÝLENÉ ČASTICE VO VODE	• Voda je "mliečna" alebo zakalená.	• "Ťažká voda" spôsobená vyššou hladinou pH. • Nedostatočné použitie chlóru. • Cudzie čiastočky vo vode. • kúpajúci sa si pred vstupom do bazéna neočistila nohy.	• Upravte pH. Nájdite vhodný prostriedok na úpravu pH. • Uistite sa, že je hladina chlóru správna. • Očistite alebo vymeňte filter. • Pred vstupom do bazénu očistite špinu hadicou s vysokým tlakom.
STÁLA NÍZKA HLADINA VODY	• Denne sa z bazéna vytráca voda.	• Trhlina alebo diera v plášti. • Trhlina alebo diera v hadici filtračnej pumpy. • Svorky hadice sú príliš uvoľnené. • Odparovanie vody kvôli letným vysokým teplotám.	• Nájdite poškodené miesto a opravte priloženou záplatou. • Opravte alebo vymeňte hadice. • Upevnite všetky svorky hadíc. • Pri nepoužívaní bazén zakryte.
RIASY	• Voda má nazelenalý odtieň. • Na povrchu plášťa sa objavujú zelené, hnedé alebo čierne fľaky. • Dno bazénu je klzké alebo je cítiť nepríjemný zápach.	• Sú prítomné riasy.	• Aplikujte "šok" (super-chlorinaci). Skontrolujte pH a upravte na požadovanú hodnotu. • Vysajte alebo ľahko vydrhnite plášť bazéna. • Testuje vodu často pre udržanie správnej hladiny chlóru.
VODA V BAZÉNE JE CHLADNÁ	• Voda nie je dostatočne teplá pre pohodlné plávanie.	• Bazén bol postavený na extrémne tienisté miesto alebo medzi stromami. • Z vody v bazéne uniká teplo.	• Presuňte bazén na viac otvorené miesto s maximálnym dosahom slnečných lúčov počas vrcholných denných hodinách. • Pri nepoužívaní bazén zakryte

PL - **UWAGA: Przeczytaj dokładnie wszystkie instrukcje i wskazówki dotyczące bezpieczeństwa**

przed użyciem. Dokładne zrozumienie poszczególnych wskazówek zapewni łatwy, szybki i bezpieczny montaż.

Dokładnie przeczytaj i zachowaj na przyszłość.

Aby poprawić korzystanie z basenu i zapewnić bezpieczeństwo, zarówno wewnątrz lub wokół basenu, zawsze ściśle przestrzegaj bezpieczeństwa i dbaj o konserwację:¨

Obowiązkiem właściciela basenu jest określenie a następnie przestrzeganie wszystkich lokalnych przepisów prawa przed montażem lub korzystaniem z basenu. Przepisy te dotyczą szczególnie ogrodzenia, barier, osłony, pokrywy, schodków/wejścia do basenu oraz oświetlenia wokól basenu. W razie wątpliwości problem skonsultuj z miejscowymi władzami.

1. Jeśli okaże się, że jest on potrzebny do wyrównania powierzchni na której ma stać basen, oznacza to, ze wybrane miejsce nie jest odpowiednie.Niezastosowanie się do tego ostrzeżenia może spowodować poważne obrażenia ciała.
2. Nie zostawiaj dzieci bez opieki w basenie. Zawsze upewnij się, że przynajmniej jedna odpowiedzialna dorosła osoba nadzoruje dzieci oraz tych, którzy nie potrafią pływać. Nigdy nie kąpaj się w basenie sam.

- NIGDY nie pozwalaj skakać do basenu. Nigdy nie należy wchodzić do basenu z jakiejkolwiek dowolnej platformy lub powierzchni na wzniesieniu. Poziom wody w basenie jest bardzo niski i nie nadaje się do takich czynności. Nieprzestrzeganie powyższych instrukcji może spowodować poważne obrażenia lub nawet śmierć.
- Nie pozwalaj dzieciom lub dorosłym aby grali w jakiekolwiek agresywne gry lub jakiś sport w lub w pobliżu basenu. Nieprzestrzeganie tych ostrzeżeń może doprowadzić do poważnych urazów dla osób w lub w pobliżu basenu.
- Sprzęt ratunkowy zawsze powienien znajdować sie blisko basenu, w miejscu latwo dostępnym.Wyraźnie oznacz numery telefonów alarmowych oraz zasady bezpieczeństwa i przepisy (jak na przykład "bez skoków" i "nie pływaj sam"). Nie pozwalaj na wejścia do basenu, gdy powierzchnia nie jest wystarczająco oświetlone.
- Pompa filtracyjna służy do usuwania brudu i innych drobinek z wody basenowej. Jednak, aby utrzymać całkowicie czystą wodę bez glonów i szkodliwe bakterie BARDZO WAŻNE są środki chemiczne używane regularnie. Skonsultuj się ze sprzedawcą w celu uzyskania porady na temat bezpiecznego i skutecznego stosowania chloru i innych chemikalii.

- Aby uniknąć podrażnień oczu lub nawet zranienia kąpiących się nigdy, nie umieszczaj chemikalii gdy w basenie są ludzie. Nie dodawaj dowolnej ilości środków, jeśli nie jesteś pewien kwoty, którą należy umieścić w wodzie. Skonsultuj się ze sprzedawcą w sprawie szczegółowych instrukcji dotyczących używania środków chemicznych.
- Wysoce zalecane jest okresowe sprawdzanie stanu wody chloru i pH w optymalnym stężeniu, aby zapewnić bezpieczną i przyjemną kąpiel przez cały sezon. Skontaktuj się ze sprzedawcą, aby znaleźć odpowiedni sprzęt i uzyskać instrukcje użytkowania.
- Wszystkie urządzenia, w tym powłoka basenu, nadmuchiwany pierścień, węże, pokrywy studzienek, pompa,płachta pod basen, drabinka, zestaw do konserwacji) oraz kable elektryczne powinny być regularnie sprawdzane pod kątem oznak korozji, zaginionych lub części uszkodzonych lub innych potencjalnych zagrożeń

11) Ponton jest zaprojektowany tak, ze nadaje się do magazynowania, jest to sprzęt sezonowy.

Jeśli mieszkasz w rejonie, gdzie pontony mogą być używane przez cały rok, zaleca się, aby spuścić powietrze z niego, następnie gruntownie oczyścić i wysuszyć i przechowywać w chronionej strefie poza sezonem. Procedura ta zapewnia dłuższą żywotność sprzętu i zapobiega niebezpieczeństwu

12) Wszystkie filtry są zgodne z instalacją standardową NF C 15-100, który określa, że wszystkie urządzenia elektryczne znajdujące się w odległości 3,50 m od basenu oraz dostępem do niskiego napięcia 12V. Wszystkie urządzenia elektryczne na 220V muszą znajdować się co najmniej 3,50 m od brzegu basenu. Skontaktuj się z producentem w sprawie ewentualnych zmian w systemie filtracji

13) Bezpieczeństwo dzieci zależy wyłącznie od Ciebie! Dzieci w wieku poniżej pięciu lat są najbardziej zagrożone. Wypadki się zdarzają, bądź bardzo uważny.

14) Nadzór i interwencje:
- Nadzow dzieci ma byc ciągly, stały i uważny
- wyznacz jednego strażnika bezpieczeństwa
- Zwiększ nadzór gdy w basenie znajduje sie wiećej ludzi
- Wymagaj osobistego sprzętu bezpieczeństwa dla tych, którzy nie potrafia pływać
- Naucz swoje dzieci pływać jak najwcześniej
- Przed wejściem do basenu zmocz najpierw szyję, ramiona, nogi
- Upewnij się, ze umiesz udzielić pierwszej pomocy, szczególnie dzieciom
- Dzieciom zabroń skakać do wody
- Zabroń biegania, i innych gier w pobliżu basenu

A.Nie dopuszczaj aby dzieci, które nie potrafią pływać wchodziły do basenu bez kamizelki ratunkowej, płetw i bez nadzoru dorosłych
B.Nie zostawiaj zabawek w lub w pobliżu basenu bez nadzoru;
- Zawsze przestrzegaj czystosci wody
- Przechowuj produkty do poprawy jakości wody w miejscu niedostępnym dla dzieci.

15)Zawsze należy mieć:
- Telefon w zasiegu ręki, tak aby nigdy nie zostawiać dzieci bez nadzoru
- koło ratunkowe i długi kij przy basenie.

16) Przestrzeganie niektorych zasad moze uchronić od wypadku
- Nie należy na zamykać bramy, furtki;
- Oslona basenu/pokrywa powinna być zawsze dobrze zabezpieczona
- Elektroniczny czujnik ruchy lup upadku, jednak nic nie zastąpi stałego nadzoru

17) Jeśli nastąpi wypadek:
- Szybko wyciągnij dzieci z basenu
- Zawołaj o pomoc, / wykonaj czynności ratunkowe
- Zamień mokre ubrania na ciepły koc

18)Pamiętaj by przy basenie umieścić numery alarmowe
– Europejski nr z telefonów kontaktowych 112

19) Nigdy nie rozkladaj basenu na otwartej przestrzen

- INSTRUKCJA OBSŁUGI

Instrukcja montażu

E. WYBÓR MIEJSCA

Konieczny jest odpowiedni wybór miejsca, na ktorym zostanie ustawiony basen, basen musí znajdować sie na wolnej prostej, stabilnej powierzni, w slońcu. Wybierz miejsce, ktoe spełnia następujące wymagania

A. Upewnij się, że powierzchnia przeznaczona do ustawienia basenu jest solidna, prosta (bez wypukleń) i wyrównana tak, że tendencja poszczególnych punktów na powierzchni nie przekracza 3 °.

UWAGA: Baseny niewłaściwie zmontowane mają skłonność do wycieku wody, lub zwijania się. Może to doprowadzić do zniszczenia lub licznych uszkodzeń.

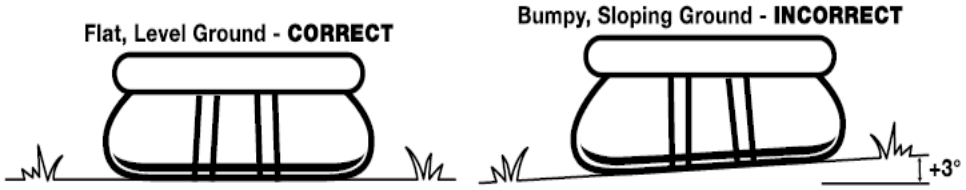

B. Upewnij się, ze powierzchnia ta jest wolna od kamieni, kiji, patyków i innych strych przedmiotów.
C. Wybierz obszar, który nie graniczy bezpośrednio z liniami wysokiego napięcia. Upewnij sie również czy wybrana powierzchnia jest wolna od wszelkeigo rodzaju rur itd. UWAGA: Basen musí się znaleźć w zasiegu 110 lub 230 V gniazdka elektrycznego z uziemieniem. Basen ma zostać ustawiony maksymalnie 10 stóp od źródła prądu elektrycznego jedank nie dalej niż dlugość kabla z pompy filtracyjnej. Pod żadnym pozorem nie można używać przedlużacza.
D. Jeżeli w zestawie Twojego basenu znajduje się plandeka pod basen, należy jej używać. Plandeka ta chroni basen przed uszkodzeniami, chwastami i ostrymi przedmiotami, ktore mogą doprowadzić do uszkdozenia basenu. UWAGA: Trawnik lub inne rośliny pod basenem zginą lub zgniją i mogą nieprzyjemnie pachnieć, dlatego zaleca się usuniecie wszystkcih roślin z miejsca, gdzie ma stanąć basen. Unikaj stawiania swojego basenu nad lub w ponliżu takich miejsc, gdzie będzie narażony na działanie agresywnych gatunków roślin i chwastów, które mogą przebić sie przez dno i ścianę basenu
E. Jeśli to możliwe wybierz na basen na swoim podwórku miejsce wolne od cienia, dzięki temu woda będzie szybko się nagrzewała.

2. OZNAKOWANIE CZĘŚCI

Przed montażem, rozpakuj i sprawdź wszystkie elementy z opakowania, zapoznaj się z wszystkimi częściami potrzebnymi do montażu:Liczba stron może różnić się w zależności od wielkości basenu.

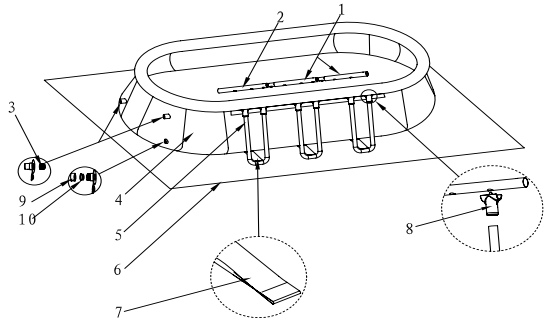

NUMER	OPIS	Rozmiar basenu i rodzaj		
		Φ18' x 12' (540*360cm)	Φ20' x 12' (610*360cm)	Φ24'x 12' (723*360cm)
1	Główny pręt B	2	4	6
2	Główny pręt A	2	2	2
3	Otwór filtra	2	2	2
4	Obudowa basenu	1	1	1
5	Rurka w ksztalcie litery U	4	6	8
6	Podkładka	1	1	1
7	Dolne pasmo	4	6	8
8	Złącze w ksztalcie litery T	8	12	16
9	Pokrywa zaworu	1	1	1
10	Pokrywa zaworu wypuszczającego	1	1	1

3. MONTAŻ I NAPEŁNIENIE BASENU

Po starannie wybranym miejscu kontynuuj montaż basenu wedlug następujacych instrukcji:

UWAGA: Niezbędne są 2 osoby dorosle, montaż trwa ok 30 minut

A. Jeśli w zestawie Twojego basenu znajduje się plandeka pod basen rozwiń ją na wybranym miejscu. Upewnij się, ze plandeka jest prawidłowo rozwinięta, bez żadnych wypukleń i pofałdowań.
B. Rozloż basen i sprawdź, czy jest odpowiednią stroną do góry. Następnie obróć basen tak, zeby zawór odpływu był w pobliżu miejsca, gdzie planowane jest spuszczanie wody, a zawory pompy są naprzeciwko wyjścia wyłacznika RCD. UWAGA**: Nie ciągnij basenu po ziemi, bo ostre przedmioty moga go przedziurawić**

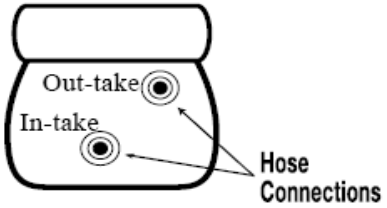

C.Ostroznie rozłóż basen zostaw go na slońcu przez 1 godzinę lub dłużej, zeby podczas montażu byl bardziej elastyczny.

D..Napelnij górne koło basenu pompką powietrzną. BARDZO WAŻNE: górny pierścień nie powinein być napompowany zbyt mocno (max ok 85%). Bardziej nie pomuj górnego pierścienia, wysokie temperatueypowoduja, ze objętośc się zwiększa, mogłoby to doprowadzić do pęknięcia, uszkodzeń szwów.

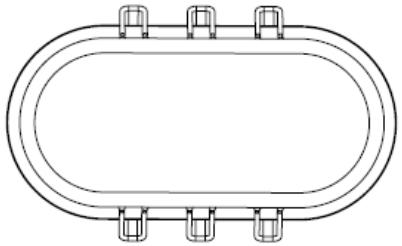

POHLED SHORA

E. Włóż zatyczkę wewnątrz basenu do obydwu połączeń wężów filtracyjnych pompy i zaworu spustowego

F. Weź poziomy pręt [B] i poziomy pręt [A]. Zacznij od wkładania każdej części preta [B] i [A] przez otwór w górnej części na całej długości basenu

Poziomy pręt [B] powinien być podzielony na dwa brzegi basenu i umieszczony z przodu.

Umieść pręt do otworu, podłącz poziomy pręt [B] i wprowadź pręty do końca innego pręta [B] lub [A] tak aby pasowały do siebie (usłyszysz zatrzask)

Połącz złącze w kształcie litery T z poziomymi prętami. Nasuń wszystkie rurki w kształcie litery U na dolny pas i zablokuj ze złączem w kształcie litery T

G. Powtorz ten sam proces w odwrotnym kierunku, aż wszystkie rurki i pręty będą ze zobą połączone.

H. Napuść wody, jednak nie więcej niż 2, 5 cm, i wyrównaj wszystkie nierówności na dnie basenu (zewnątrz), ścianach, lub w mijscach gdzie dno spotyka sie ze ścianą.

I. Po wyrównaniu nierówności, kontynuuj napełnianie basenu.

WAŻNE: Przed napełnieniem upewnij się, że miejsce które wybrałeś jest wystarczająco równe. Jeśli po jakimś czasie napełniania zauważysz, że woda rozprzestrzenia się nierównomiernie, basen nieproporcjonalnie jest pochylony na bok, lub jeśli pojawi się owalny lub jajowaty kształt ZAPRZESTAŃ WPUSZCZENIE WODY DO BASENU, oznacza to, że miejsce nie jest wystarczająco płaskie lub, że ściany basenu były nieodpowiednio rozłożone.

Wypuść wodę z basenu i wybierz nową lokalizację dla dystrybucji. NIGDY fizycznie nie próbuj przenosić basenu gdy woda jest w środku, grozi to obrażeniami ciała.

J. Ściany basenu będą podnosić sie w miarę jego napełniania wodą. Zalecamy nie zostawiać basenu podczas napelniania bez nadzoru, należy na bieżąco sprawdzać czy nie powstal wyciek wody i czy basen napelniany jest rownomiernie.

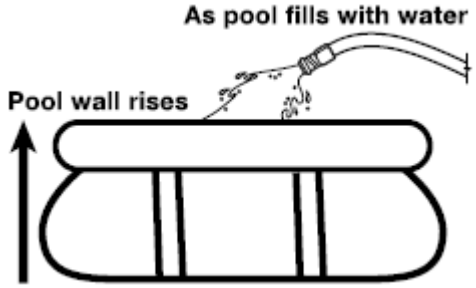

K. Napełnij basen do poziomu dolnej częsci nadmuchiwanego pierścienia basenu, tak aby jedo boki były gladkie i twarde. Nie próbuj przepelniać basenu, moze to spowodować runięcie basenu,.

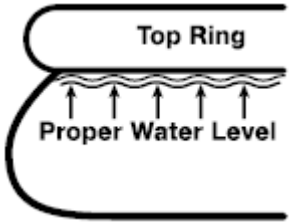

4. MONTAŻ I OBSLUGA POMPY FILTRUJĄCEJ

W tej chwili w momencie montażu, należy zapoznać się z instrukcją montażu pompy filtrującej.

Niniejsza instrukcja zawiera jasne instrukcje dotyczące prawidłowego montażu i eksploatacji pompy filtrującej

Należy pamiętać, ze pompa filtrująca jest używana do zapewnienia cyrkulacji wody oraz filtrowania małych cząsteczek, żeby woda w twoim basenie nie zawierała pływających zanieczyszczeń. Korzystanie z pompy nie zapewnia krystalicznie czystej wody. W tym celu należy stosować środki chemiczne.

WAŻNE: Upewnij sie że obydwa otwory do wpływu i odplwy wody są zablokowane przed kompletnym zlozeniem pompy.

5. INSTRUKCJA MONTAŻU DRABINKI (jeśli jest w zestawie)

WAŻNE ZASADY BEZPIECZEŃSTWA DOTYCZĄCE KORZYSTANIA Z DRABINKI. PRZECZYTAJ UWAŻNIE !

WAŻNE: MAKSYMALNE OBCIĄŻENIE:
SCHODKI SĄ PRZEZNACZONE DLA 1 OSOBY, MAKSYMALNE OBCIĄZENIE WYNOSI 135 KG.
UWAGA:
B.Zawsze miej pewność, że korzysta się z nich pod nadzorem osoby dorosłej
C.Na drabice nie baw sie, nie graj
D.Bądź ostrożny przy wchodzeniu jak i wychodzeniu z basenu, ciało kieruj miedzy bocznymi tyczkami,
E.Złap porządnie obiema rękami
F.Na poszczegolen stopnie wchodź stopniowo
G.Nie przeciążaj drabinki
H.Nie używaj drabinki w innych celach jak użytek basenowy
I.W czasie nie korzystania ze schodków, przechwouj je w miejscu niedostępnym dla dzieci.
J.Nie pozwól do kontaktu drabinki z przewodami prądu elektrycznego
K.Upewnij się, żedrabinka zostala zmontowana zgodnie z instrukcją
L.Umieśc drabinkę na solidnym, twardym podlożu. Nigdy nie umieszczaj drabinki na śliskim podłożu, a takze w miejscu gdzie moglaby zetknąć sie z drzwiami.
M.Drabinkę muszą montować osoby dorosle

KONTROLA
9)Regularnie przed każdym użyciem sprawdzaj dokręcenie wszystkich srub i nakrętek.
10)Upewnij się, ze wszystkie śruby i nakrętki są dokręcone prawidlowo i żaden z elementów nie jest uszkodzony.
11)Drabinke utrzymuj w czystosci, bez tłuszczy, oleju, błota, śniegu, mokrych farb i innych. Przy wchodzeniu na drabinke zawsze zdejmuj buty, zapobiega to poślizgnięciu.
12)Niegdy samemu nie naprawiaj uszkodzonych części
13)Jeśli schodki są zużyte, uszkodzne iid powinny zostać wymienione na nowe

PRAWIDŁOWE PRZECHOWYWANIE
2.Schodki przechowuj w suchym i chlodnym miejscu
3.Nigdy nie przechowuj żadncyh przedmiotów na schodkach
4.Utrzymuj schodki w czystosci chron przed ciężkimi przedmiotami
Przed użyciem zapoznaj się dokłądnie z instrukcja i poszczególnymi wskazówkami.

Informacje dotyczące bezpieczeństwa:
- Schodki powinny stać na rownej, plaskiej powierzchni
- Na drabine moze stać wyłącznie jedna osoba, korzystanie ze schodków przez kilka osób jednocześnie jest zabronione.
- Schodki musza być wyprodukowane zgodnie z określonymi normami produkcyjymi
- NIEBEZPIECZEŃSTWO: Zakaz skakania ze schodków
- Przy wchodzeniu lub wychodzeniu z basenu bądź skierowany cialem do schodków
- Aby uniknąć utonięcia- na schodkach zawieś kolo ratunkowe
- Zawsze używaj schodków dopasowanych wielkością do basenu, jeśli znajduja sie w zestawie konkretnego basenu, nie nadają sie do innego modelu.
- Maksymalne obciążenie 135kgs (300 lbs).

NARZĘDZIA POTRZEBNE DO MONTAŻU
Śrubokręt
UWAGA: Jeśli używasz elektrycznego śrubokręta bardzo ważne jest aby nie dotknąć wody.

6. SEZONOWA KONSERWACJA I KONSEWACJA WODY
Jak już wcześniej wspomniano, basen zawiera w zestawie wysokiej jakości pompę filtracyjną, która usuwa zabrudzenia i drobne cząsteczki. Jednak korzystanie z pompy to tylko część calkowitej konserwacji, dotyczącą wody w basenie, któej należy przestrzegać. Aby utrzymać czysta wodę przez cały sezon należy przestrzegać następujacych wytycznych:
A. Prawidłowe i regularne stosowanie podstawowych chemikaliów do konserwacji basenu jest niezbędne do utrzymania prawidłowego poziomu pH wody w basenie. Ponadto, stosowanie środków chemicznych pomoże zapobiec rozwojowi szkodliwych bakterii i glonów w basenie a pompa filtracyjna pomoże w utrzymaniu krystalicznie czystej wody. Chemikalia odpowiednie do konserwacji mogą być następujące:
1) Chlor w granulkach tabletkach lub ciekły. Dezynfekuje wodę w basenie i zapobiega powstawaniu glonów.
2) Chemikalie do poprawy PH: Poprawa poziomu PH wody tworzy wodę mniej lub bardziej kwaśną.
3) Algicidy: służą do zwalczania glonów
4) "Szok": Eliminuje určité organické a další částečky, které ovlivňují průzračnost vody.
Pro více informací se obraťte na místního prodejce. Oznamte mu množství vody, popřípadě doneste vzorek vody. Tímto vás informuje o:
Elimnuje wszystkie glony, zwalcza zielony nalot, który wpływa na czystość wody. Aby uzyskać szczegółowe informacje skontaktuj sie ze sprzedawcą. Powiedz mu o ilości i jakości wody , przynieś próbkę. To pomoże określić
1) jakie chemilkalia należy zakupić 2) jaką ilość chemikalii zakupić, a 3) jak użyć chemikalii aby przyniosły efekt.

B. Chlor nie może mieć bezpośredniego kontaktu z powłoką basenu, do momentu całkowitego rozpuszczenia. Oznacza to, że chlor w tabletkach lub granulowany należy najpierw rozpuścić w wiadrze z wodą przed aplikowaniem do basenu, a także chlor ciekły należy powoli i równomiernie wylać do basenu na całym obwodzie basenu. NIEBEZPIECZEŃSTWO: Nigdy nie dodawaj wody do substancji chemicznych. Zawsze dodawaj chemikalie do wody. Także nigdy nie należy mieszać różnych chemikalii razem, zawsze dodawaj każde substancje chemiczne do basenu oddzielnie tak aby spokojnie krążyły po basenie, następnie dodaj inne.
C. Zalecamy zakupić sprzęt testujący i regularnie sprawdzać wodę w basenie, aby upewnić się, że poziom pH i chloru ma optymalny poziom.

Twój lokalny sprzedawca powinien dostarczyć informacji dotyczących zakupu i wykorzystać w tym celu odpowiedni sprzęt badawczy. UWAGA: nieprawidłowa ilość chloru lub zbyt niski (kwaśny) odczyn pH mogą uszkodzić powłokę basenu

D. Czynności obejmują usunięcie większych nieczystości z basenu i utrzymanie czystości wewnątrz basenu. W przypadku modelu Prompt Set Pool konserwację ułatwia specjalny zestaw do konserwacji, który pomaga w usunięciu liści oraz odkurzacz. Sprzęt do konserwacji i utrzymania czystości znajduje się w zestawach z dużymi basenami, w przypadku mniejszych akcesoria te można dokupić osobno.

E. .Sprawdzaj pompę filtracyjną co 2 tygodnie (przy okazji częstego używania, częściej), aby kontrolować czy nie wymaga czyszczenia lub wymiany. Jeżeli wkladka nie jest już biała spróbuj wyczyścić ją pod bieżącą wodą z węża ogrodowego. Jeśli elementu tego nie da się wyczyścić powinien zostać wymieniony. Niezastosowanie się do częstego czyszczenia lub wymiany wpływa na wydajność pompy i samej filtracji, może także zmniejszyć żywotność pompy.

F. Na koniec, dwa ostatnie sposoby na zapobieganie brudnej wodzie w basenie:

1) poinformuj rodzinę i przyjaciół, aby zawsze przed wejściem do basenu lub prysznicu zmyli brud lub krem do opalania z rąk, stóp i ciała
2) jeśli zestaw zawiera pokrywe ochronną , stosuj ją gdy basen nie jest używany. Zapobiega to nanoszeniu przez wiatr brudu i innych zanieczyszczeń.

OSTRZEŻENIE: Nieprzestrzeganie zasad konserwacji może spowodować poważne obrażenia, zwłaszcza u dzieci.

MONTAŻ SPRZĘTU DO KONSERWACJI I INSTRUKCJE

WAŻNE: PRZED INSTALACJĄ PRZECZYTAJ DOKŁADNIE INSTRUKCJĘ, INSTRUKCJE MONTAŻU WEDŁUG KOLEJNOŚCI

1. Zbierak liści stosuje sie do zbierania zanieczyszczeń z powierzchni wody
2. Siatka zbieraka posiada plastikową sprężynę (M-4), która wiedzie do końca nasady. Połącz plasatikową sprężynę znajdującą się wewnątrz siatki z otworami w nasadzie. Delikatnie wsuń koniec plastikowej sprężyny, tak aby uchwyt znalazł się na sieci i sprężyna zaskoczyła do otworów
3. Za pomocą siatki usuniesz zanieczyszczenia z powierzchni wody.

INSTUKCJE KORZYSTANIA Z ODKURZACZA BASENOWEGO

- Podłącz węże i puść wodę.

UWAGA : Ciśnienie wody w róznych miejscach jest różne. Należy więc znaleźć odpowiednie miejsce z odpowiednim ciśnieniem.

2. Lekko i łatwo wyszczyścicie całe dno basenu.
3. Zamknij wodę, wyjmij odkurzacz z basenu, odłącz węże i umieść go w bezpiecznym miejscu.
4. Wyjmij worek, opróżnij go z zanieczyszczeń. Pozostaw do wyschnięcia, ponownie umieśc go na swoim miejscu.
5. Przechowuj w bezpiecznym miejscu.

INSTRUKCJE MONTAŻU ODKURZACZA BASENOWEGO

1. Włóż części nasadowe: jedną do drugiej.
2. Głowice czyszczące (M-3) mają plastikową sprężynę(M-4), która wiedzie na koniec nasady.Podłącz plastikową sprężyną znajdującą się wewnątrz głowicy czyszczącej z otworami w nasadzie. Delikatnie wsuń zakończenie plastikowej sprężyny, tak aby nasada zjechała do głowicy czyszczącej, a sprężyna wskoczyła do otworów.
3. Podłącz plastikową sprężynę znajdującą się wewnątrz głowicy czyszczącej z otworami w wale. Delikatnie wsuń zakończenie plastikowej sprężyny, tak aby nasada zjechała do głowicy czyszczącej, a sprężyna wskoczyła do otworów.
4. Zdejmij papierową pokrywę ochronną (M-6) i zatrzaśnij w pozycji zamkniętej u dołu głowicy czyszczącej (M-3).
5. Przymocuj worek (m-2) do otworu w głowicy czyszczącej na odwrotnej stronie otworu połaczenia węza ogrodowego, tak jakby miało się zrobic węzeł

Według typu ogrodowego węża, podłącz wąż po przeciwległej stronie torby.

WAŻNE: Uszczelka (M-5) musi być umieszczona przed podłączeniem węża ogrodowego.

6. Zabezpiecz wąż do pręta poprzez wstawienie zacisku węża (M-1) zawarty w zestawie
7. Basenowy odkurzacz nie jest przygotowany do użycia.

7: DEMONTAŻ (OBSLUGA ODPLYWU, DEMONTAZ, SPUSZCZANIE WODY)

A. Upewnij sie że zasilanie elektryczne pomy jest odłączone

B. Upewnij się, że korek spustowy jest mocno zamontowany w basenie.

C. Odkręć zamkniecie odplywu przekręcając je w kierunku przeciwnym do ruchu wskazówek zegara.

D. Jeden koniec węża ogrodowego połącz z adapterem do podłaczenia węża, drugi koniec węza umieść w wybranym miejscu, gdzie ma wyplywać woda.

E. Przykręć pierścień regulacyjny na odpływ. Odpływ zostaje otwarty a woda zaczyna wylewać się z basenu.

F. Po wypuszczeniu wody z basenu odkręć pierścień regulacyjny do zamykania odplywu

Ostrzeżenie: Nie pozwalaj dziecim znajdować się w miejscu wylewania wody, strumień wody jest silny, może dojśc do wypadku

G. Odłacz wża

H. Nakręć spowrotem kapturek na zawor odpływu

I. Spuść powietrze z górnego pierścienia wysuz basen, przygotuj go do przechowywania. Nigdy nie chowaj basenu, gdy nie jest on całkowice suchy.

J. Odłacz wszystkie akcesoria i części od basenu i trzymaj je w czystym i suchym miejscu. Niewlaściwe spuszczanie wody może spowodowć poważne obrażenie osobiste i/lub uszkodzenie mienia..

ROZWIAZYWANIE PROBLEMOW

PROBLEM	OPIS	PRZYCZYNA	ROZWIĄZANIE
Basen nie jest okągły, traci kształt	• Basen jest okrągly owalny, lub w ksztalcie jaja • Basen jest pochylony na jedną stronę lub jest nierowny	• Faldy na dnie basenu przy napelnainiu wodą nie zostały dostatecznei napełnione • Ściany boczne nie byly wystarczająco „tlumione“. Górny pierścien wykracza poza ściany boczne • Basen stoi an powierzchni nierównej lub opadajacej.	• Wypusc wodę do 2,5 cm i wygładź wszystkei fałdy • Wypuść wodę do 2,5 cm i naciskaj ściany boczne dopóki nie znajdą sie na swoej pozycji. • Upewnij sie że powierzchnia pod basenem jest solidna, prosta bez wybojow
WODA JEST ZABARWIONA	• podczas pierwszegi użycia chloru woda zabarwi sie na niebiesko, zielono lub czerwono	• dodany chlor reaguje z metalem lub magnezem znajdującym się w wodzie, niniejsze zjawisko jest typowe w przypadku korzystania z wody z różnych źrodel	• zapewnij właściwy poziom ph i chloru • pozostaw pomę włączoną, do momentu az woda będzie czysta • regularnie czyśc wklad filtrujący
W WODZIE PŁYWAJĄ NIEPOŻDANE SUBSTANCJE	• woda jest zabrudzona, zawiera substancje mlecznego koloru	• „wysokie ph w twardej wodzie • stężenie chloru jest za niskie • woda jest zanieczyszczona. • kąpiące sie osoby przed wejściem do basenu nie oczyściły nóg	• skoryguj poziom ph • sprawdź stężenie chloru • wyczyśc lub wymień filtr • przed wejściem do basenu usuń brud z węża wysokociśnieniowego
STAŁY NISKI POZIOM WODY	• poziom wody obniża się widocznie z każdym dniem	• węże są popękane lub uszkodzone • cisk na węzu nie jest dostatecznie przymocowany	• Napraw lub wymień uszkodzonego węża, przymocuj wszystkie zaciski
RZĘSY	• woda w basenie jest zielona • woda w węzach jest jasno zielona • węże są śliskie i nieladnie pachną	• wewnatrz basenu rozrosly sie rzesy.	• sprawdź poziom ph i chloru, dopasuj poziom wody zgodnie z zaleceniami sprzedawcy • delikatnie oczyśc powstale plamy • utrzymuj wskazane natężenie chloru
WODA W BASENIE JEST CHLODNA	• woda nie jest dostatecznie ciepła do pływania	• basen został ustawiony w chłodnym miejscu lub między drzewami • z wody ucieka ciepło	• Basen powieniem zostać umieszczony na otwartej przestrzeni z dostatecznym dostepem promieni sloneznych • Pokrywa na basen nie była używana

CZ Copyright - autorská práva
Společnost MASTER SPORT s.r.o. si vyhrazuje veškerá autorská práva k obsahu tohoto návodu k použití. Autorské právo zakazuje reprodukci částí tohoto návodu nebo jako celku třetí stranou bez výslovného souhlasu společnosti MASTER SPORT s.r.o.. Společnost MASTER SPORT s.r.o. pro použití informací, obsažených v tomto návodu k použití nepřebírá žádnou odpovědnost za jakýkoli patent.

SK Copyright - autorské práva
Spoločnosť MASTER ŠPORT s.r.o. si vyhradzuje všetky autorské práva k obsahu tohto návodu na použitie. Autorské právo zakazuje reprodukciu častí tohto návodu alebo ako celku treťou stranou bez výslovného súhlasu spoločnosti MASTER SPORT s.r.o.Spoločnosť MASTER ŠPORT s.r.o. pre použitie informácií obsiahnutých v tomto návode na použitie nepreberá žiadnu zodpovednosť za akýkoľvek patent.

PL - Copyright - prawo autorskie
Firma MASTER SPORT s.r.o. zastrzega sobie wszelkie prawa autorskie do treści niniejszej instrukcji obsługi. Prawo autorskie zabrania kopiowania treści instrukcji w części lub też w całości przez osoby trzecie bez wyraźnej zgody MASTER SPORT s.r.o..Firma MASTER SPORT s.r.o. za korzystanie z informacji zawartych w niniejszej instrukcji obsługi nie ponosi odpowiedzialności za jakiekolwiek patenty.

CZ Záruční podmínky:
- Na výrobek se poskytuje kupujícímu záruční lhůta 24 měsíců ode dne koupě.
- V době záruky budou odstraněny veškeré poruchy výrobku způsobené výrobní závadou nebo vadným materiálem výrobku tak, aby věc mohla být řádně užívána.
- Práva ze záruky se nevztahují na vady způsobené: mechanickým poškozením, neodvratnou událostí, živelnou pohromou, neodbornými zásahy, nesprávným zacházením, či nevhodným umístěním, vlivem nízké nebo vysoké teploty, působením vody, neúměrným tlakem a nárazy, úmyslně pozměněným designem, tvarem nebo rozměry .
- Reklamace se uplatňuje zásadně písemně s údajem o závadě a kopií daňového dokladu.
- Záruku lze uplatňovat pouze u organizace ve které byl výrobek zakoupen

SK Záručné podmienky:
- Na výrobok sa poskytuje kupujúcemu záručná doba 24 mesiacov odo dňa nákupu
- V dobe záruky budú odstránené všetky poruchy výrobku spôsobené výrobnou závadou alebo vadným materiálom výrobku tak, aby vec mohla byť riadne užívaná
- Práva zo záruky sa nevzťahujú na vady spôsobené: mechanickým poškodením, neodvratnou udalosťou, živelnou pohromou, neodbornými zásahmi, nesprávnym zaobchádzaním, či nevhodným umiestnením, vplyvom nízkej alebo vysokej teploty, pôsobením vody, neúmerným tlakom a nárazmi, úmyselne pozmeneným designom, tvarom alebo rozmermi
- Reklamácie sa uplatňujú zásadne písomne s údajom o závade a kópiou daňového dokladu
- Záruku je možné uplatňovať len u organizácie v ktorej bol výrobok zakúpený

PL Zasady gwarancji:
- Sprzedawca udziela kupującemu gwarancji na zakupiony towar na okres 24 miesięcy od daty sprzedaży.
- Wady lub uszkodzenia sprzętu będące wadami produkcyjnymi a zauważone w okresie gwarancji będą usuwane bezpłatnie.
- Gwarancją nie są objęte uszkodzenia sprzętu powstałe w wyniku: uszkodzenia mechanicznego, klęski żywiołowej, niewłaściwego użytkowania i przechowywania sprzętu, wpływu wysokej lub niskiej temperatury, nadmiernego obciążenia, uderzeń, celowej zmiany designu, kształtu lub rozmiarów
- Reklamację należy złożyć w formie pisemnej (e-mailem). Powinna zawierać informacje o usterce oraz kopię paragonu (dowód zakupu).
- Gwarancja będzie uwzględniana na miejscu, gdzie sprzęt został zakupiony.

Dodavatel CZ:
MASTER SPORT s.r.o.
1. máje 69/14
709 00 Ostrava-Mariánské Hory
Czech Republic
www.nejlevnejsisport.cz

Dodávateľ SK:
TRINET Corp., s.r.o.
Cesta do Rudiny 1098
024 01 Kysucké Nové Mesto
Slovakia
www.najlacnejsisport.sk

Dystrybutor PL:
TRINET CORP sp. z o.o.
ul. Wilkowicka 2
44-180 Toszek
Poland
www.najtanszysport.pl